Efficacité, fonctionnalité, grandes ouvertures et vues filigranes

Systèmes coulissants heroal S 42

heroal

Systèmes coulissants

La gamme heroal S 42 est une gamme modulable, qui se caractérise par des matériaux haut de gamme et une perfection technique jusque dans les moindres détails et la possibilité de conceptions multiples.
Grâce à ses solutions innovantes la série heroal S 42 correspond bien à tous les projets en neuf comme en rénovation et dans les différents secteurs, résidentiels, collectifs ou tertiaires.
Heroal est depuis des décennies, le partenaire incontournable des architectes, des maîtres d'ouvrage et des installateurs.

Comme tous les systèmes novateurs Heroal, le système heroal S 42 allie longévité et fonctionnalité avec un Design de haut de gamme, ainsi que la diversité de conception pour les éléments de grandes dimensions.
Ils satisfont à tous les critères de construction durable et à une haute efficacité énergétique tout en répondant aux exigences les plus élevées.
Pour ce système, Heroal concrétise également des innovations: la chicane centrale et la technologie d'assemblage complètent les excellentes propriétés.

Découvrez la grande diversité des systèmes coulissants.

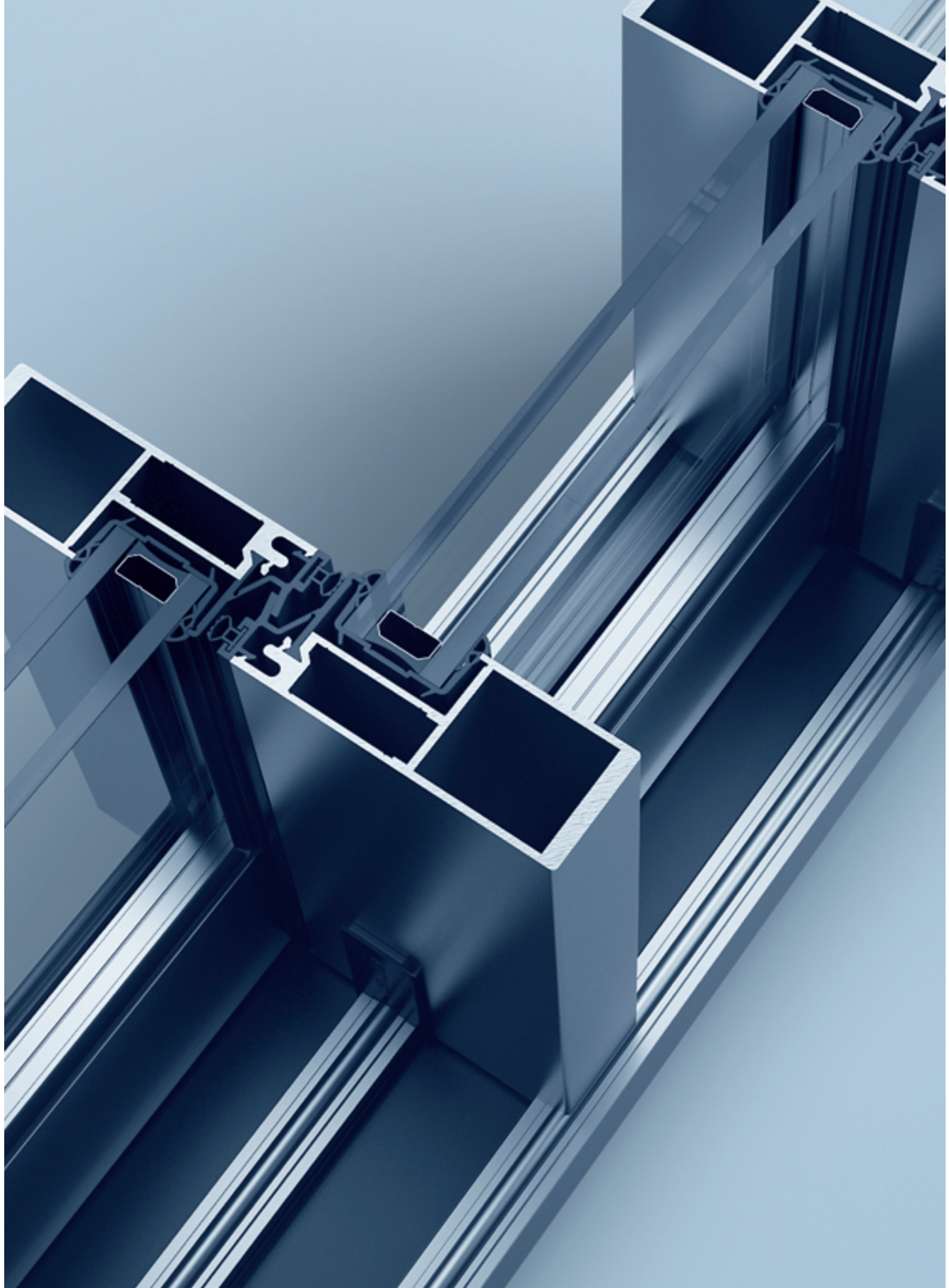

heroal S 42 — Page 4
Caractéristiques et fonctionnalités

heroal S 42 HF — Page 6
Galandage

Solution d'angle à 90° — Page 8
Élément d'architecture attirant le regard

heroal S 42 UD — Page 10
Système PMR

Système modulable et Design — Page 12

heroal S 42 — Page 13
Conceptions multiples

Technologie d'assemblage — Page 15
Système d'assemblage par injection de colle ou par équerre à pion

heroal SF — Page 16
Système de verrouillage

Système et performance Caractéristiques — Page 18

Service — Page 19

heroal S 42

Caractéristiques et fonctionnalités

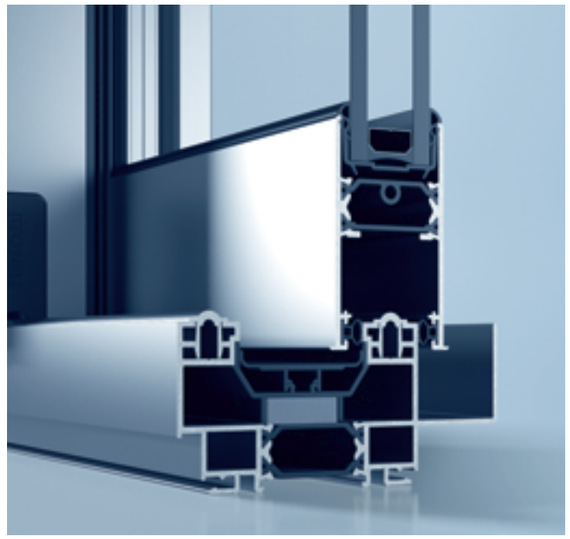

Le système coulissant heroal S 42 établît une nouvelle référence en matière d'isolation thermique, de durabilité et de rentabilité en terme de mise en œuvre. Cela s'explique notamment par les détails de construction innovants.
En effet, différentes technologies sont mises en œuvre pour le système coulissant heroal S 42 : les technologies heroal de verrouillage, de raccord muraux et d'assemblage sont associés dans ce système avec tous leurs points forts .
La perfection jusque dans les moindres détails, mais aussi une efficacité et une fonctionnalité optimale permettent de réaliser des fenêtres et portes coulissantes parfaites pour les bâtiments résidentiels, collectifs et professionnels.
heroal S 42 ouvre de nouvelles perspectives en terme de dimensionnement tout en garantissant une transparence maximum.

Caractéristiques techniques

» Profondeurs du profile: dormant 72/79 mm, ouvrant 38/42 mm, traverse d'ouvrant 38 mm
» Masse vue: dormant à partir de 48 mm, ouvrant à partir de 68 mm, traverse d'ouvrant 68 mm
» Hauteur d'ouvrant max.: 2600 mm
» Largeur d'ouvrant max.: 2500 mm
» Épaisseur de verre/panneau max.: 24-28 mm
» Poids d'ouvrant max.: 80/160 kg
» Verrouillages: Version simple et multipoints
» Isolation thermique: $U_w \geq 1{,}4$ W/m²K
» Perméabilité à l'air: classe 4
» Étanchéité à la pluie battante: 8A
» Résistance au vent: B2
» Isolation phonique: jusqu'à 37 dB

Variantes d'agencement et conception

» Types d'ouverture : 2 et 3 rails avec 6 vantaux coulissants au maximum
» Solution de verrouillage sur angle rentrant ou sortant 90°
» Couplage d'éléments possible avec heroal W 72
» Combinaison avec heroal W 65 et heroal W 72 en tant que dormant d'intégration
» Concept de seuil assurant l'accessibilite aux handicapes avec un drainage dissimulé
» Compatible avec le système de façade heroal C 50 et le système de protection moustiquaire heroal IS
» Différentes conceptions de surfaces et d'éléments côté extérieur ou intérieur
» Agencement des couleurs grâce au procédé de revêtement par poudre hwr de haute qualité

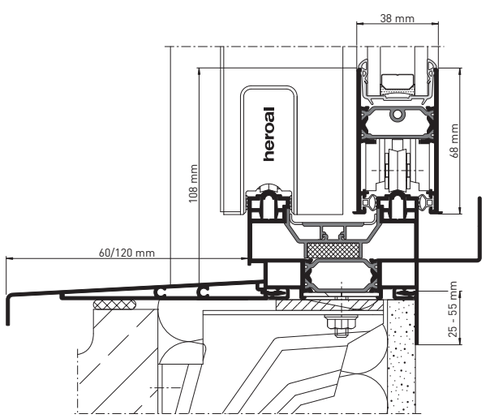

heroal S 42, 2 rails, raccord mural

Fenêtre, 2 rails, 4,6 x 2,3 m ; U_f = 3,0 W/m²K ; A_g /A_w = 0,849												Trans-lucidité [%]	Facteur de trans-mission d'énergie total [%]	
							Résistance thermique U_w [W/m²K]							
Épaisseur du verre/ du panneau [mm]	U_g	T_L	g	RW	RW, p	...	Alumi-nium 0,111	Acier in-oxydable 0,063	TGI Spacer 0,046	Swiss-pacer V 0,034	Swiss-pacer U 0,031		$Sw_{0,4}$	Sw_1
4/16/4 = 24	1,0	0,71	0,50	(29)	(26)	...	1,5	1,4	1,4	1,4	1,3	0,61	0,43	0,45
6/16/4 = 26		0,70	0,49	(32)	(29)	...						0,60	0,43	0,44
8/16/4 = 28		0,70	0,48	(34)	(31)	...						0,60	0,42	0,43
4/16/4 = 24	1,1	0,80	0,63	(29)	(26)	...	1,6	1,5	1,5	1,4	1,4	0,68	0,55	0,56
6/16/4 = 26		0,79	0,61	(32)	(29)	...						0,68	0,53	0,54
8/16/4 = 28		0,78	0,59	(34)	(31)	...						0,67	0,51	0,52

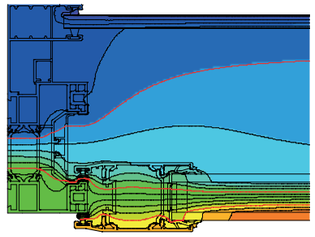

Protection temporaire à l'aide de volets roulants [U_{wf}, U_{jn}]											
heroal Lame de volet roulant	Δ R	U_{wf} -/ U_{jn} Fenêtre avec volet roulant [W/m²K]	Valeurs U_w de l'élément coulissant [W/m²K]								
			2,0	1,8	1,6	1,5	1,4	1,3	1,2	1,1	1,0
RS 41	0,19	U_{wf}	1,4	1,3	1,2	1,2	1,1	1,0	0,98	0,91	0,84
		U_{jn}	1,7	1,6	1,4	1,3	1,3	1,2	1,1	1,0	0,92

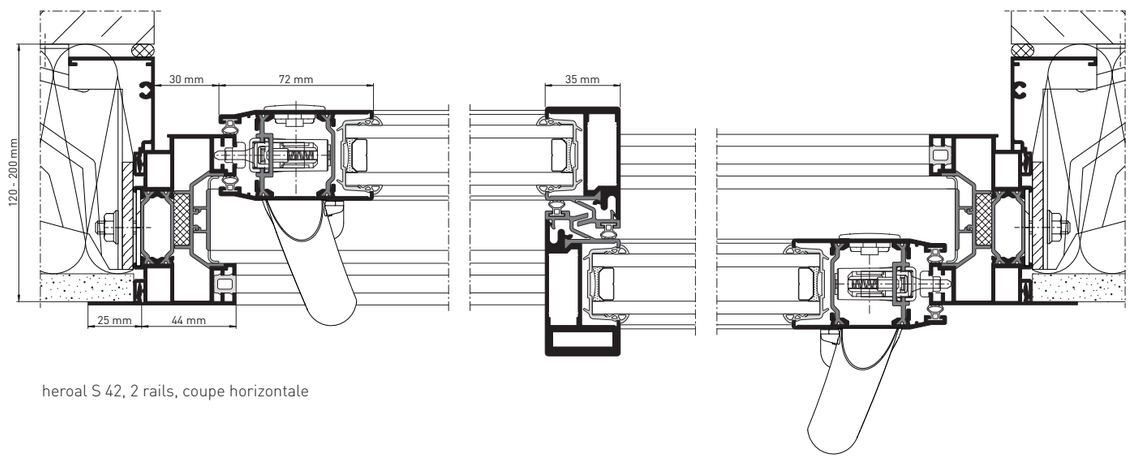

heroal S 42, 2 rails, coupe horizontale

heroal S 42 HF

Galandage

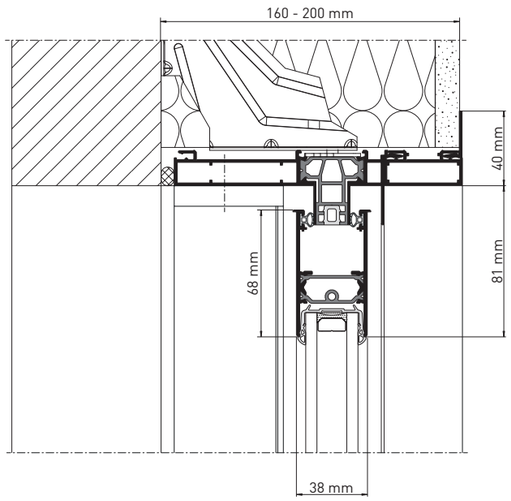

heroal S 42 HF, coupe verticale

heroal S 42 HF propose des ouvertures de grandes dimensions et garantit une transparence maximale par sa construction de dormant dissimulé derrière la maçonnerie, innovante et unique en son genre. Les ouvrants coulissants disparaissent complètement dans un compartiment mural isole à deux parois, ce qui permet une sensation d'espace unique et une transparence maximale.

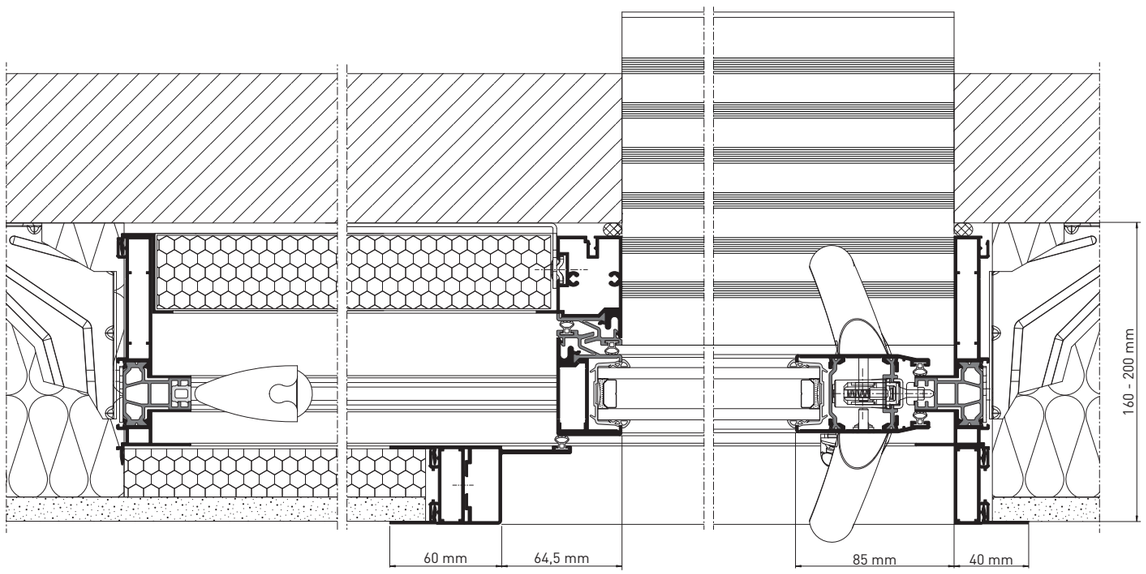

heroal S 42 HF, coupe horizontale

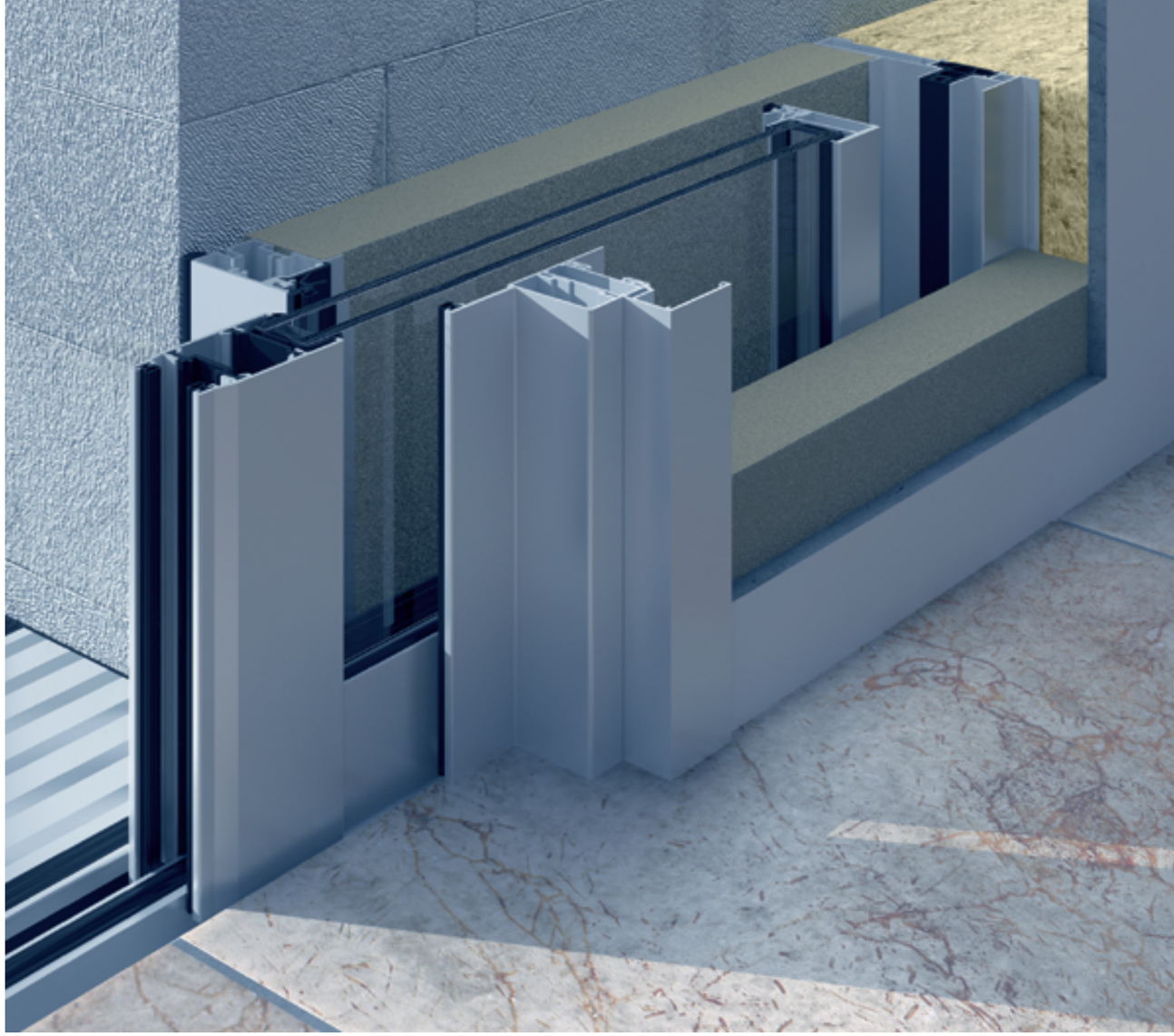

Caractéristiques techniques

» Profondeurs du profile: dormant 113 mm, ouvrant 38/42 mm, traverse d'ouvrant 38 mm
» Masse vue: dormant dissimulé, ouvrant à partir de 68 mm, traverse d'ouvrant 68 mm
» Hauteur d'ouvrant max.: 2600 mm
» Largeur d'ouvrant max.: 2500 mm
» Épaisseur de verre/panneau max.: 24-28 mm
» Poids d'ouvrant max.: 80/160 kg
» Verrouillages : simple ou multipoints

Variantes d'agencement et conception

» Types d'ouverture sous forme de monorail (1 rail) avec 1 ou 2 vantaux coulissants
» Solution de verrouillage sur angle à 90° avec 1 ou 2 vantaux coulissants
» Concept de seuil assurant l'accessibilite aux handicapes avec un drainage dissimule
» Couvre-joints alu pour la reprise d'isolation de 160- 200 mm
» Différentes conceptions de surface et d'éléments côté extérieur ou intérieur
» Agencement des couleurs grâce au procédé de revêtement par poudre hwr de haute qualité

heroal

heroal S 42

Élément d'architecture attirant le regard

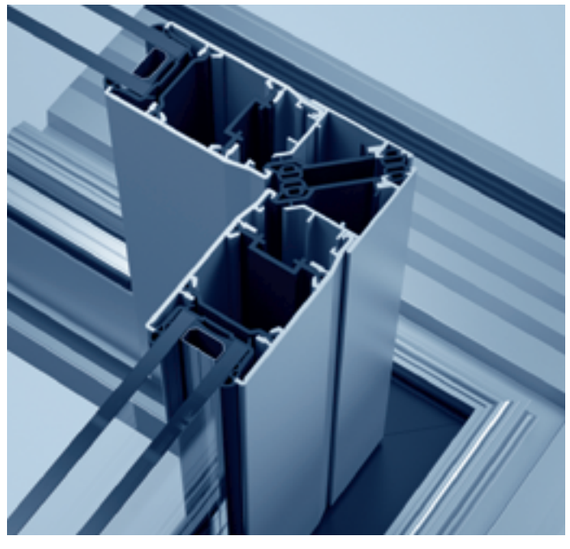

Avec la solution verrouillage sur angle 90°, le système galandage ou classique permet d'avoir de large ouverture et une vue panoramique sur l'extérieur. Ce système permet de répondre sans limite aux souhaits croissants de transparence accrue en architecture.

Variantes d'agencement et conception

» Types d'ouverture:
- 1 rail (heroal S 42 HF) avec 1 ou 2 vantaux coulissants
- 2 rails avec 4 vantaux coulissants au maximum

» Realisable en angle rentrant ou sortant

» Concept de seuil assurant l'accessibilite aux handicapes avec un drainage dissimulé

» Différentes conceptions de surface d'éléments côté extérieur ou intérieur

» Agencement des couleurs grâce au procédé de revêtement par poudre hwr de haute qualité

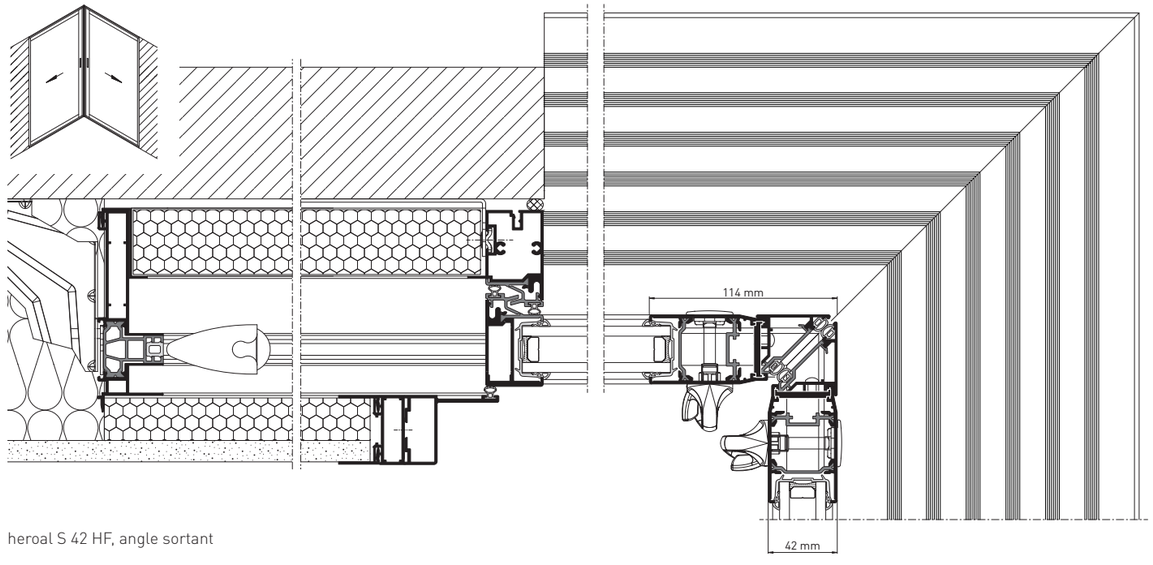

heroal S 42 HF, angle sortant

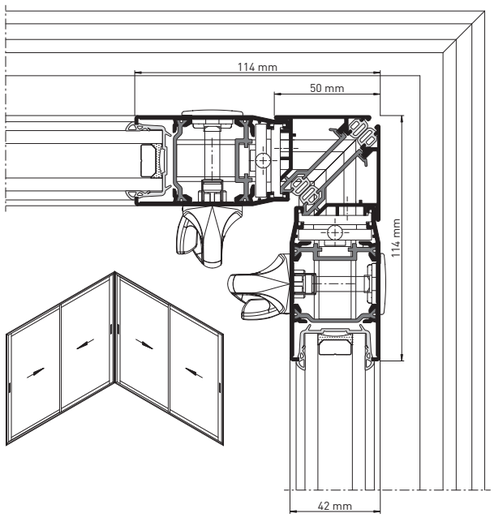

heroal S 42, angle sortant

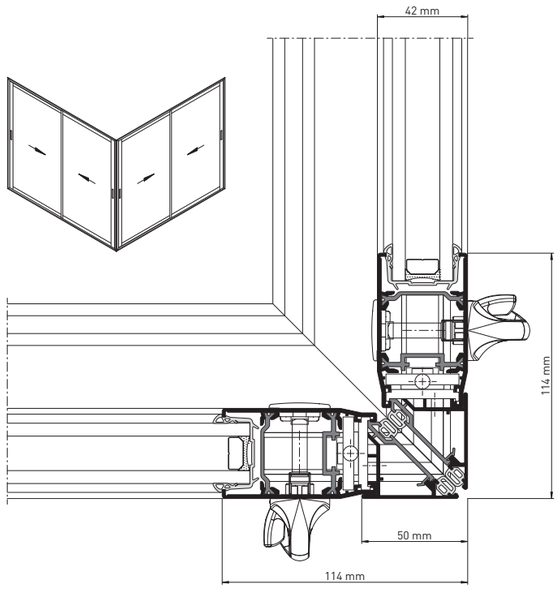

heroal S 42, angle rentrant

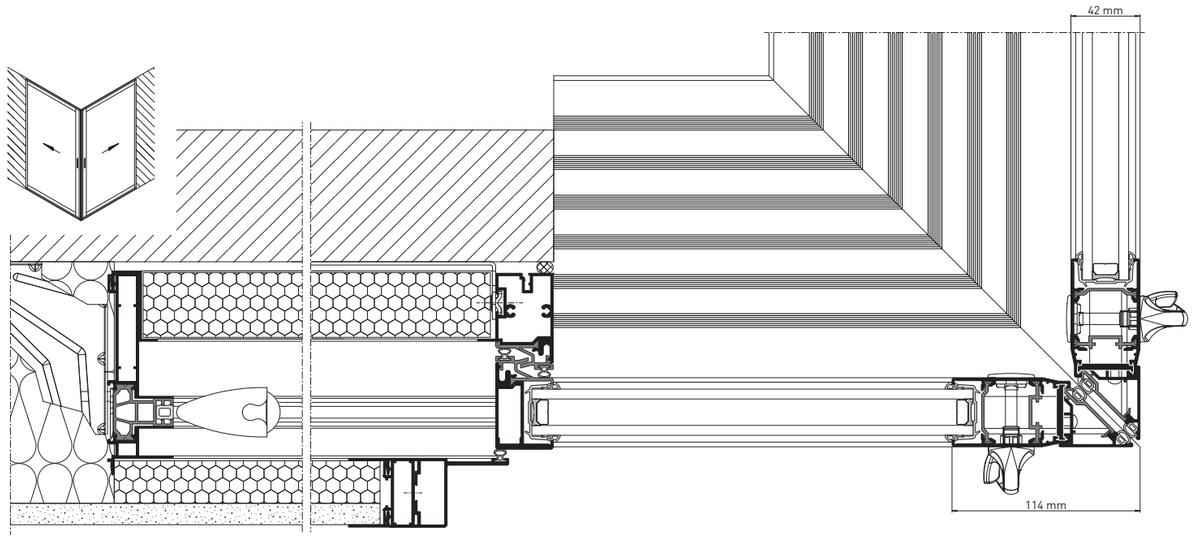

heroal S 42 HF, angle rentrant

heroal S 42 UD

Système PMR

heroal S 42 UD permet de réaliser des éléments coulissants de grandes dimensions et accessibles aux handicapes pour une grande sensation de confort. Des accès de même niveau aux terrasses, balcons et vérandas apportent sécurité et liberté de mouvement.
Les solutions de seuil heroal satisfont par une intégration dans les règles de l'art et l'exigence d'accessibilité aux handicapés selon la législation. La solution PMR est combinable avec notre système de drainage (DS) pour la récupération de l'eau de ruissellement et pour garantir une parfaite étanchéité à la maçonnerie.

Variantes d'agencement et conception

» Types d'ouverture: 1 rail (heroal S 42 HF) avec 1 ou 2 vantaux coulissants. 2 et 3 rails avec 6 vantaux coulissants au maximum
» Concept de seuil assurant l'accessibilite aux handicapés avec un drainage dissimulé
» Différentes conceptions de surface au niveau du côté extérieur ou intérieur de l'élément
» Agencement des couleurs grâce au procédé de revêtement par poudre hwr de haute qualité

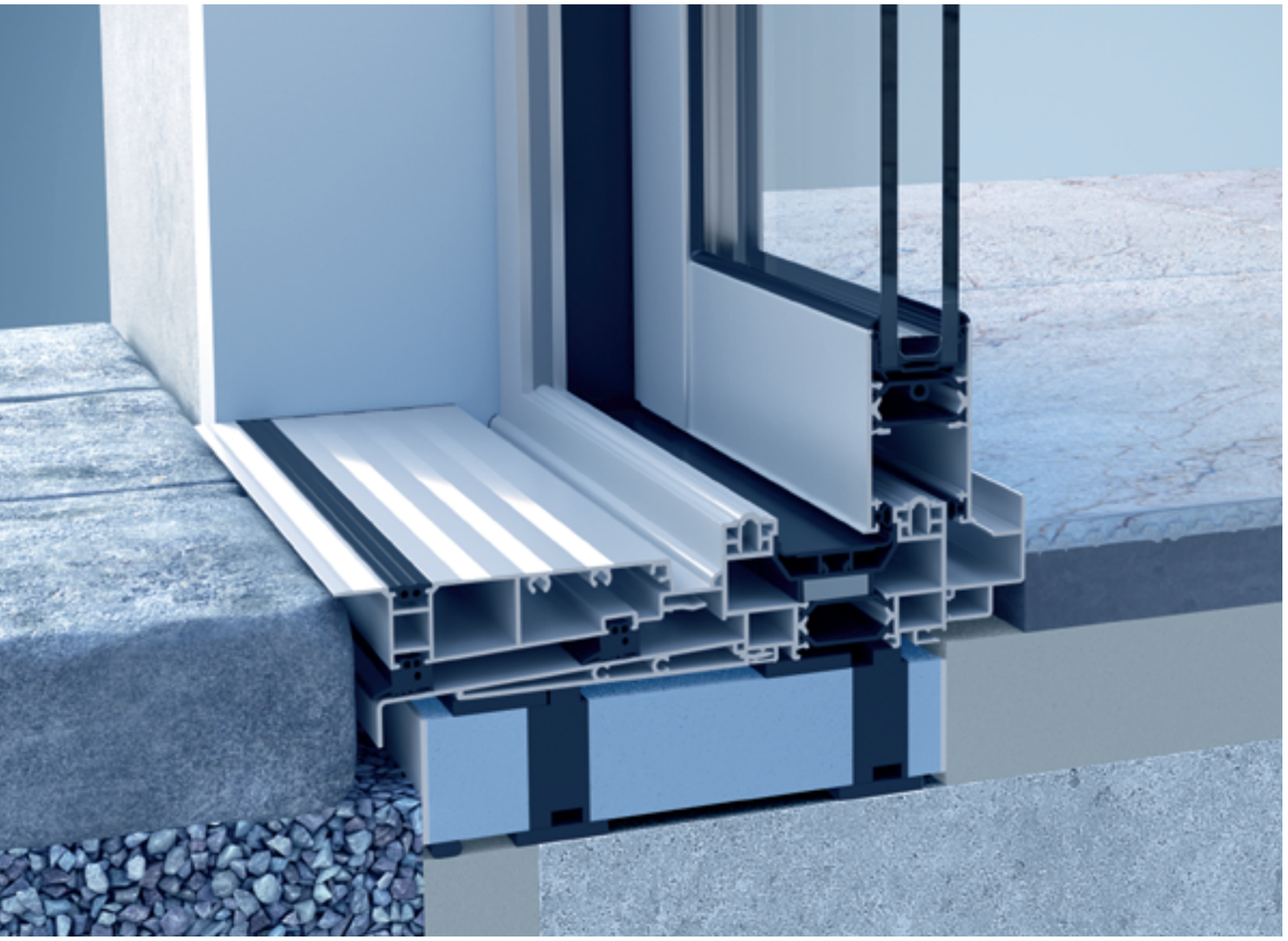

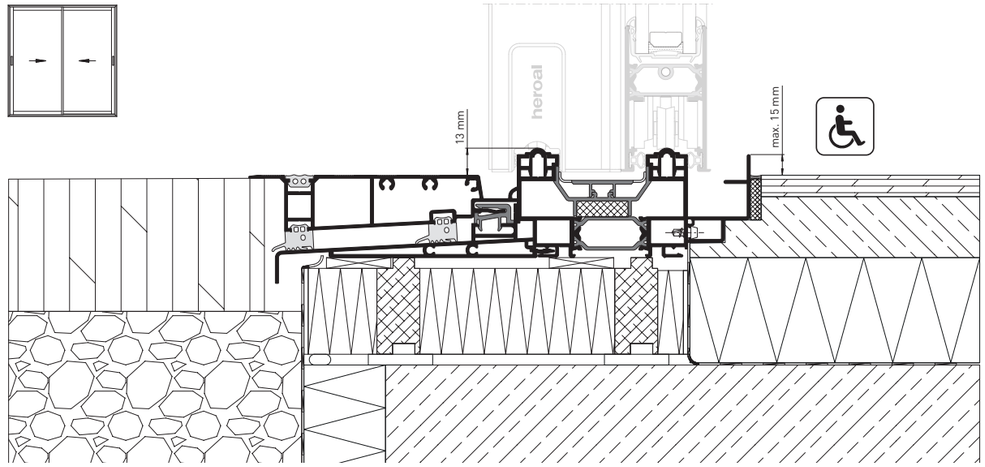

heroal S 42 UD, accessible aux handicapés

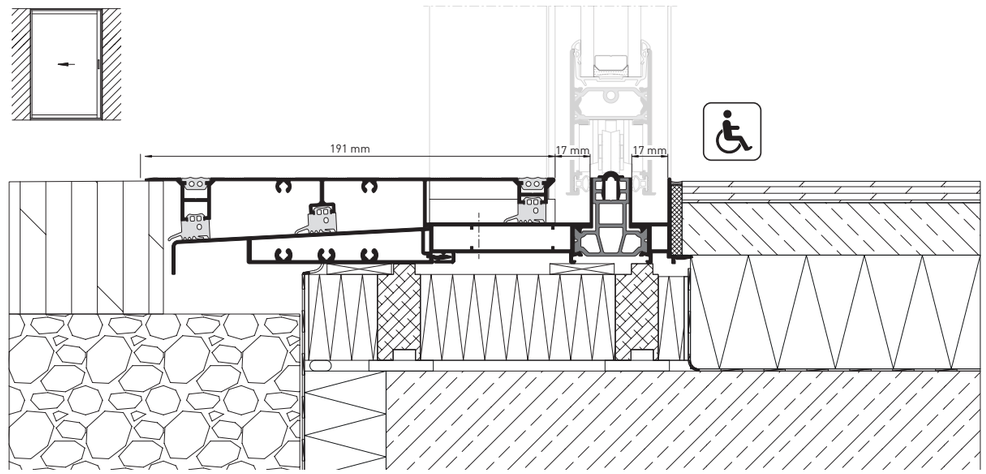

heroal S 42 HF, accessible aux handicapés

heroal S 42

Système modulable et Design

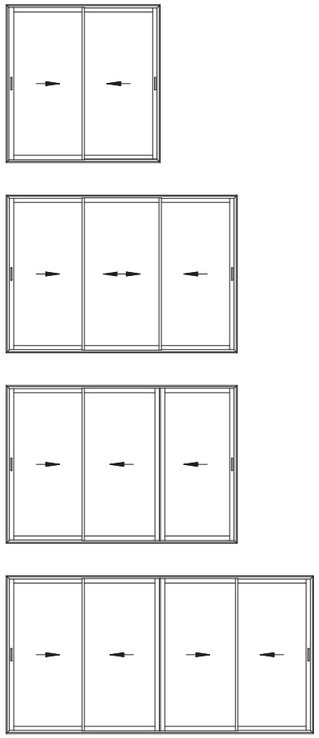

heroal S 42, 2 rails

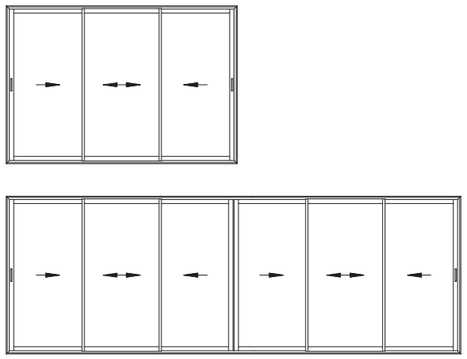

heroal S 42, 3 rails

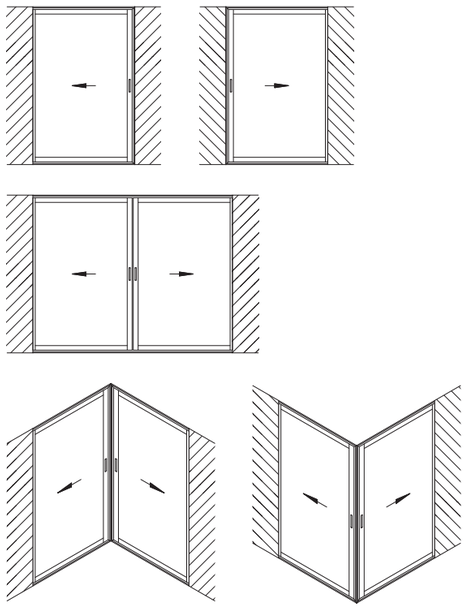

heroal S 42 HF - Galandage

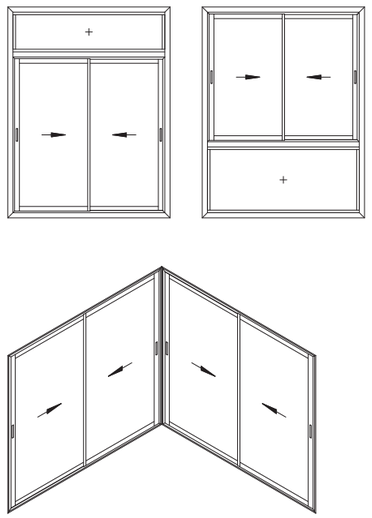

heroal S 42, Verrouillage sur angle rentrant ou sortant 90°

heroal S 42

Conception multiples

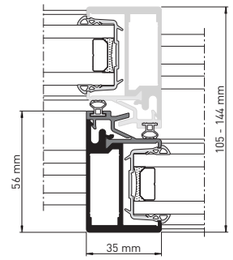

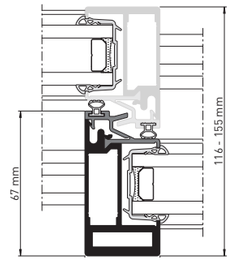

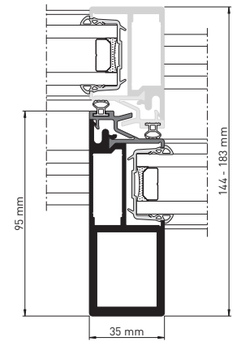

Variantes chicane centrale

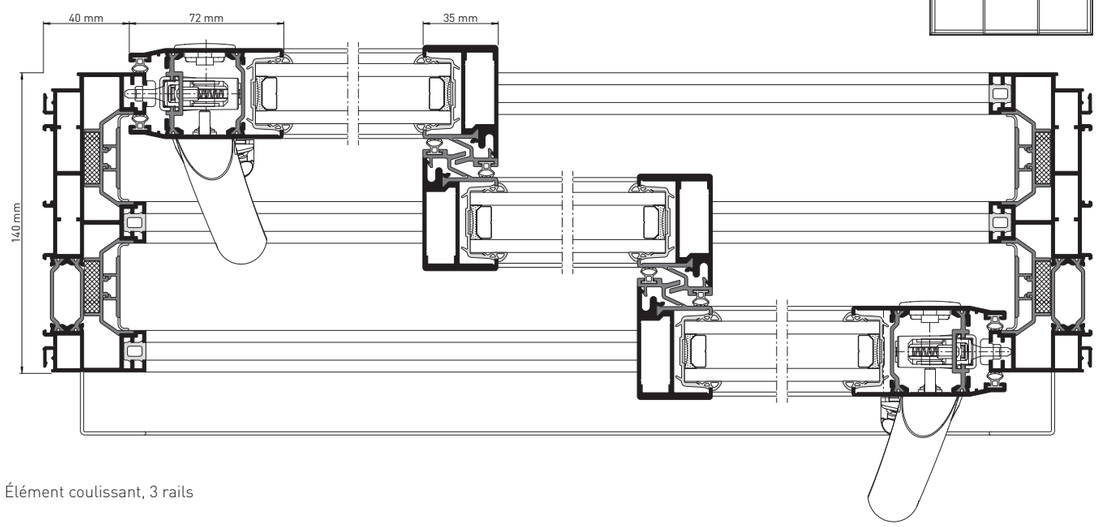

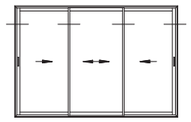

Élément coulissant, 3 rails

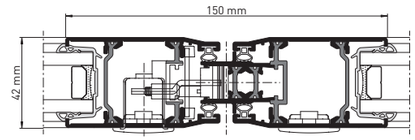

Jonction centrale 4 vantaux

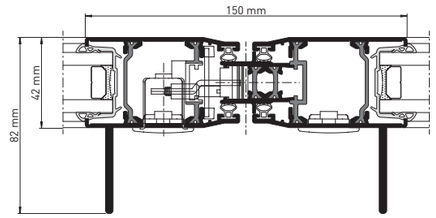

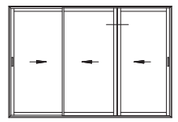

Jonction centrale renforcée 4 vantaux

heroal S 42

Conception multiples

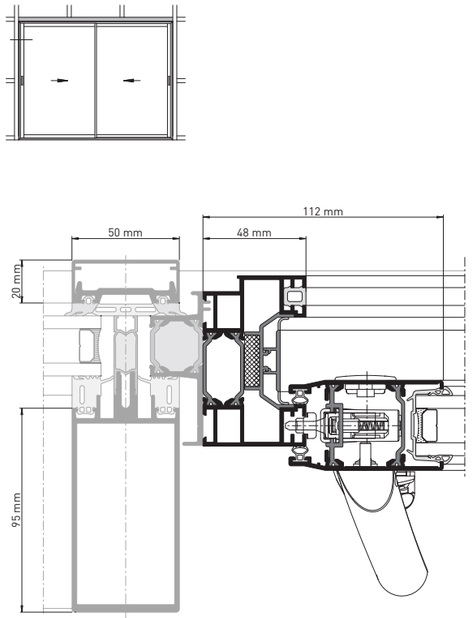

Élément d'insertion dans le système de façade heroal C 50

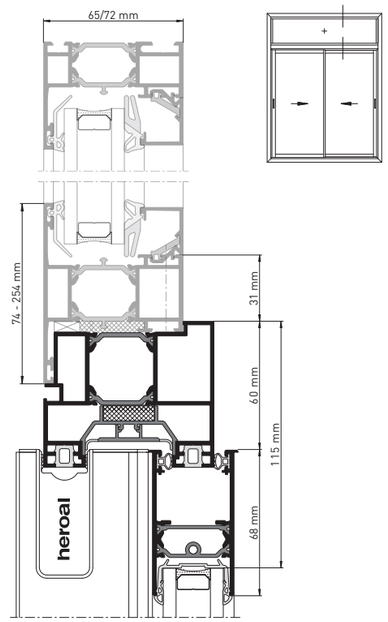

Élément d'insertion dans le système de fenêtre heroal W 65 / heroal W 72

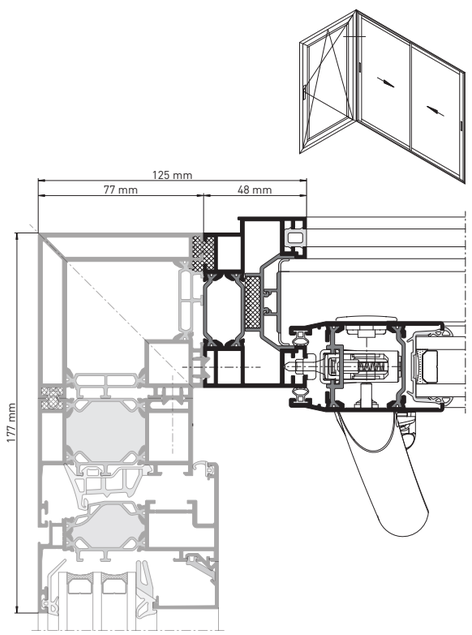

Couplage d'éléments à 90°

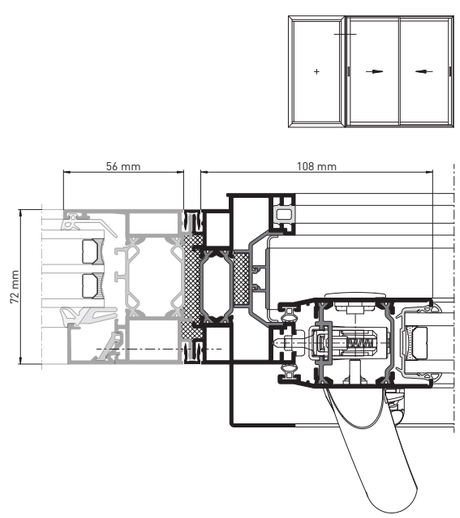

Couplage d'éléments avec système de fenêtre heroal W 72

heroal S 42

Technologie d'assemblage

Le système coulissant heroal S 42 établit une nouvelle référence en matière d'isolation thermique, de production et de durabilité. Cette construction totalement inédite propose des solutions optimales pour tous les domaines d'application. Cette nouvelle génération de coulissant permet grâce aux différents systèmes d'assemblages, injection de colle ou équerre à pion d'engendrer un gain de temps conséquent lors de la mise en œuvre.

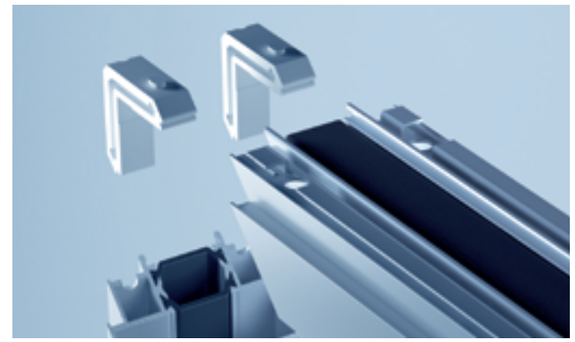

Technologie d'équerres d'assemblage dormant
Afin de favoriser la fabrication personnalisée, heroal propose également, en plus de sa technologie d'equerres d'assemblage par injection de colle le système d'équerre à pion. Ce système permettent de rationaliser la production et de gagner du temps.

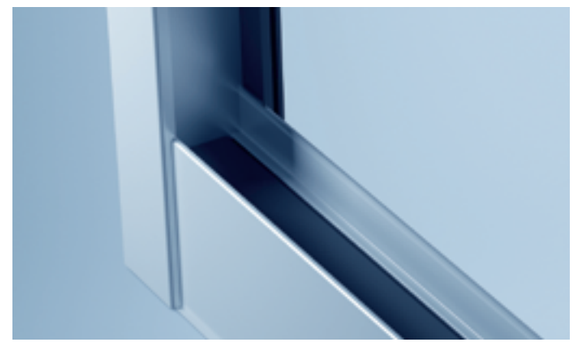

Technologie de raccord par ouvrant heroal
Grâce à la construction heroal, les profilés d'ouvrant peuvent être raccordés encore plus facilement et rapidement au procédé d'assemblage en T au moyen d'une vis. Ainsi, seule une étape de façonnage du profilé d'ouvrant vertical est nécessaire après la coupe. Lors du montage ultérieur, les profilés d'ouvrant s'adaptent automatiquement.

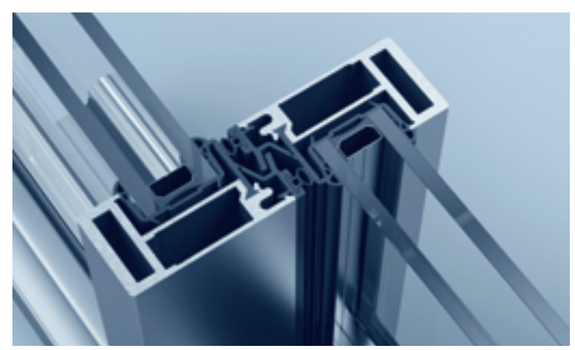

Technologie d'assemblage heroal
La nouvelle géométrie de profilé optimisée réunit la force d'innovation et la technologie de fabrication propres à heroal en une seule et même construction. Cette géométrie de profilé appliquée à deux coupes transversales de profilé a permis à heroal d'associer une isolation thermique élevée aux caractéristiques de performances statiques nécessaires, tout en maintenant une déformation.

heroal SF

Système de verrouillage

Ferrure coulissante heroal « Versus »

» Confort, sécurité, esthétique, ergonomie et variété de couleurs réunis dans un seul système
» Fermeture centrale pouvant facilement être adaptée ou équipée d'un verrouillage simple ou multipoint
» Verrouillages en version manuelle ou automatique
» Galets réglables en aluminium permettant une reprise de poids de 80 a 160 kg par vantail

» Econome et un montage simple et rapide:
- la poignée extérieure se fixe par vissage à travers le coffre de serrure
- la poignée design intérieure se fixe sur le coffre de serrure
- coffre a serrure utilisable de façon universelle. Compatible avec un large choix de poignées encastrées et design

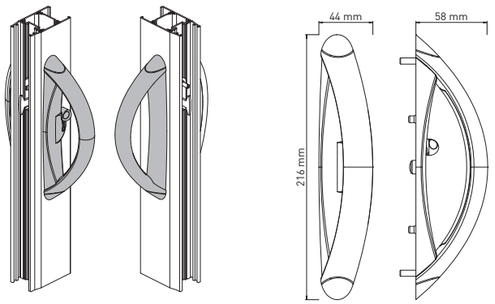

Poignée de tirage heroal

» La gamme complète de poignées design et encastrées laisse une grande place à la créativité et à la liberté de conception
» Variantes de poignée pouvant être combinable avec les poignées de tirage extérieur
» Diversité de coloris grâce à un revêtement en couleur personnalisée des poignées de tirage et encastrées

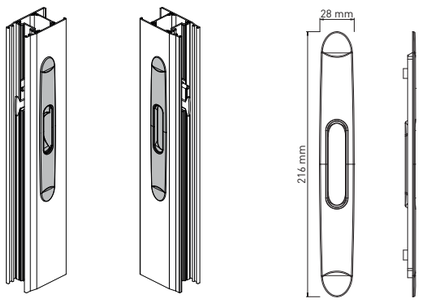

Poignée encastrée heroal

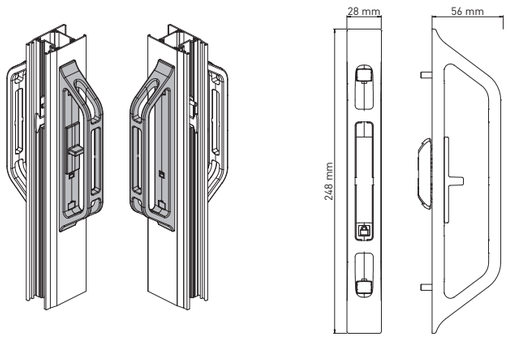

Poignée de tirage heroal « Design »

heroal

heroal SF

Système de verrouillage

Ferrure coulissante heroal « Chronos »

» Associe conception, ergonomie et flexibilité
» La ferrure coulissante « Chronos » est un système de fermeture performant conçu conformément aux exigences de sécurité
» Variantes d'exécution en tant que verrouillage simple, double ou triple avec crochets pivotants
» Fiabilité en matière de sécurité grâce aux vis autobloquantes
» Boîte d'entraînement avec axe de vissage de 43 mm et prise carrée de 7 mm
» Montage efficace et économique

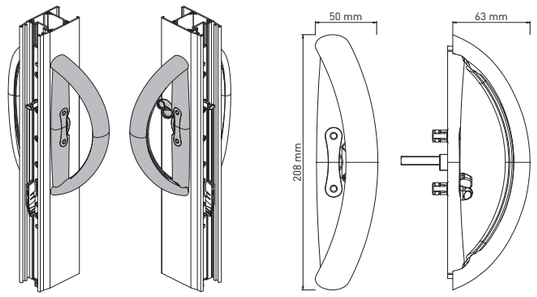

Poignée de tirage heroal

» Flexibilité élevée et liberté de conception grâce à une vaste gamme de poignées
» Gamme complète d'exécutions de poignées sous forme de poignées design ou en demi-lune
» Variantes de poignée pouvant être combinable avec les poignées de tirage extérieur
» Diversité de coloris grâce à un revêtement en couleur personnalisée des poignées de tirage

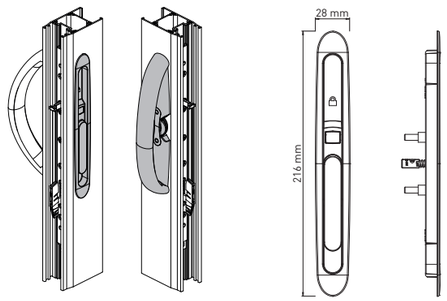

Poignée encastrée heroal

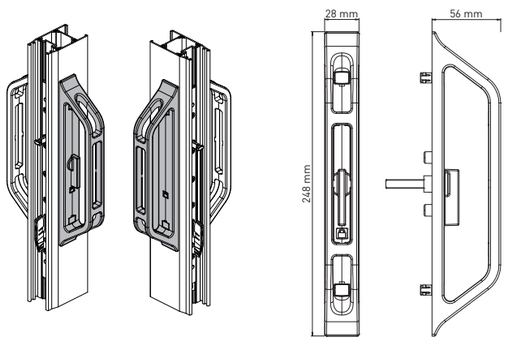

Poignée de tirage heroal « Design »

Représentation : poignée de tirage extérieure à gauche, poignée de tirage intérieure à droite
Possibilité de variantes de poignées supplémentaires pour les ferrures coulissantes « Versus » et « Chronos »

Système et performance Caractéristiques

Dimensions du système

Désignation		heroal S 42			heroal S 42 HF	
		2 rails	3 rails	Têtière	1 rail	Têtière
Profondeur de montage du profilé (mm)	Profilés de dormant	72/79	132/139	72/79 132/139	131	131
	Profilés d'ouvrant	42/38	42/38	42/38	42/38	42/38
	Bord central/labyrinthe	105 - 183	105 - 183	105 - 183	105	105
	Traverses d'ouvrant	38	38	38	38	38
Largeurs visibles de profilé (mm)	Profilé de dormant	48	48	48	caché	caché
	Profilés d'ouvrant	68 - 72	68 - 72	68 - 72	68 - 72	68 - 72
	Bord central/labyrinthe	35	35	35	35	35
	Traverses d'ouvrant	68	68	68	68	68
Épaisseur de verre/panneau max. (mm)		24 - 28	24 - 28	24 - 28	24 - 28	24 - 28
Poids d'ouvrant max. (kg)		160	160	160	160	160
Hauteur d'ouvrant max. (mm)		2 600	2 600	2 600	2 600	2 600

Caractéristiques du système

Isolation thermique (W/m²K) Taille de l'élément (mm)	U_w [1]	≥1,3 4600 x 2300 mm	≥1,5 3450 x 2180 mm	≥1,4 4600 x 2180 mm	-	-
Perméabilité à l'air	DIN EN 12207	4	4	4	-	-
Étanchéité à la pluie battante [3] Taille de l'élément (mm)	DIN EN 12208	8A 3000 x 2400 mm	7A 3500 x 2400 mm	6A 3500 x 2400 mm	-	-
Résistance au vent	DIN EN 12210	C1/B2	C2	C2	-	-
Classe d'isolation acoustique (SSK)	EN ISO 717-1	3	3	3	-	-

Types d'ouverture/design

Nombre max. d'ouvrants coulissants		4	6	6	1	2
Élément coulissant accessible aux handicapés	DIN 18040	•	•	•	•	•
Système de drainage		•	•	•	•	•
Éléments d'insertion	heroal C 50	•	•	•	-	-
	heroal W 72	•	-	-	-	-
	heroal W 65	•	-	-	-	-
	heroal W 50 C	•	-	-	-	-
	heroal CR	•	-	-	-	-
Revêtement par poudre hwr	unicolore/bicolore	•	•	•	•	•
Revêtement Eloxal		•	•	•	•	•
Application de film décoratif		-	-	-	-	-

[1] Valeur U_w selon EN ISO 10077-1 ; U_g = 1,0 W/m²K ; ψ_g = 0,031 W/m²K

Les services complets d'heroal

Un soutien tout au long de la chaîne de processus

Un soutien complet. Une satisfaction totale.
Le succès, c'est quand tous les engrenages s'enclenchent parfaitement et qu'une association parfaite est assurée. Par conséquent, nous avons élaboré nos offres de services de façon à vous accompagner de façon optimale dans tous les aspects de votre travail. Du marketing à l'application, en passant par la planification et la production, notre service complet vous accompagne tout au long de la chaîne de processus.

> Outils de planification
> Données BIM/CAO
> Base de données Athena
> Configuration en ligne et commande
> Commande électronique (EDI)
> Assistance LogiKal et formations PICOS
> Conseils pour les projets
> Élaboration de projets
> Informations produits numériques et certificats d'essai

> Réalisation d'assemblages de profilés
> Revêtement de surface
> Cintrage de profilés et usinage de tôles
> Qualité documentée/chaîne de qualité
> Service de découpe
> Modules préconfectionnés et éléments finis
> Machines et outils
> Service de réparation des machines et des outils
> Conseils pour la fabrication
> Intégration avec des solutions sectorielles comme LogiKal MES
> Service Datamatrix pour le contrôle de la qualité

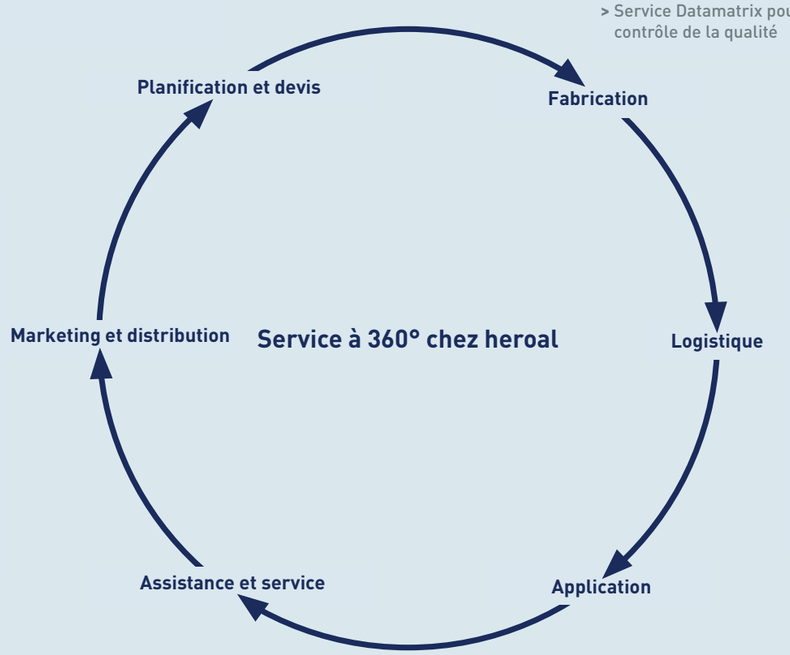

> Produits imprimés
> Supports publicitaires
> Références de projet
> Photos de référence
> Génération de leads
> **Recrutement de personnel**
> Module de site Internet
> Événements
> Marketing en ligne
> Configurateurs
> Concepts de présentation
> Salles d'exposition
> Réalité virtuelle

> Délais de livraison ultra courts
> Grand respect des délais
> Livraison par commission
> Contact personnel avec le conducteur
> Concepts d'emballage selon le projet
> Film de protection sur les profilés
> Reprise du matériel d'emballage

> heroal Communicator
> heroal Academy
> Conseils techniques (TSC)
> Ligne d'assistance
> Technicien d'application

> heroal Smart Home
> heroal Smart Building
> Documentation numérique du traitement

Crédits photographiques :
Page 20 : Stefan Schilling | Christian Weinreich Fotografie | Photographe M. Štěpán Látal

heroal

simply better *spaces for life*

heroal è leader del mercato internazionale nella produzione di soluzioni di sistema in alluminio per avvolgibili, schermi solari, portoni a rullo, finestre, porte, porte scorrevoli, facciate e coperture che vengono impiegate in tutto il mondo nella costruzione di edifici di alta qualità ad uso sia residenziale che commerciale. I prodotti heroal, sviluppati e prodotti in Germania, si distinguono per la loro eccellente qualità e le loro caratteristiche di prestazione, tra le migliori sul mercato. Le innovative soluzioni di sistema forniscono un importante contributo in termini di sostenibilità, sicurezza, comfort e libertà architettonica all'edilizia di oggi e di domani, garantendo semplicità ed efficienza in fase di progettazione e lavorazione grazie ai partner specializzati heroal.

Avvolgibili | Schermi solari | Portoni a rullo | Finestre | Porte | Porte scorrevoli | Facciate | Coperture

heroal – Johann Henkenjohann GmbH & Co. KG
Österwieher Str. 80 | 33415 Verl (Germany) | Tel. +49 5246 507-0 | Fax +49 5246 507-222 | www.heroal.it

Réf. 88258 10 01 I 01.2025