Efektivita, funkčnost, velké otvory a kouzelné výhledy

Posuvné systémy heroal S 42

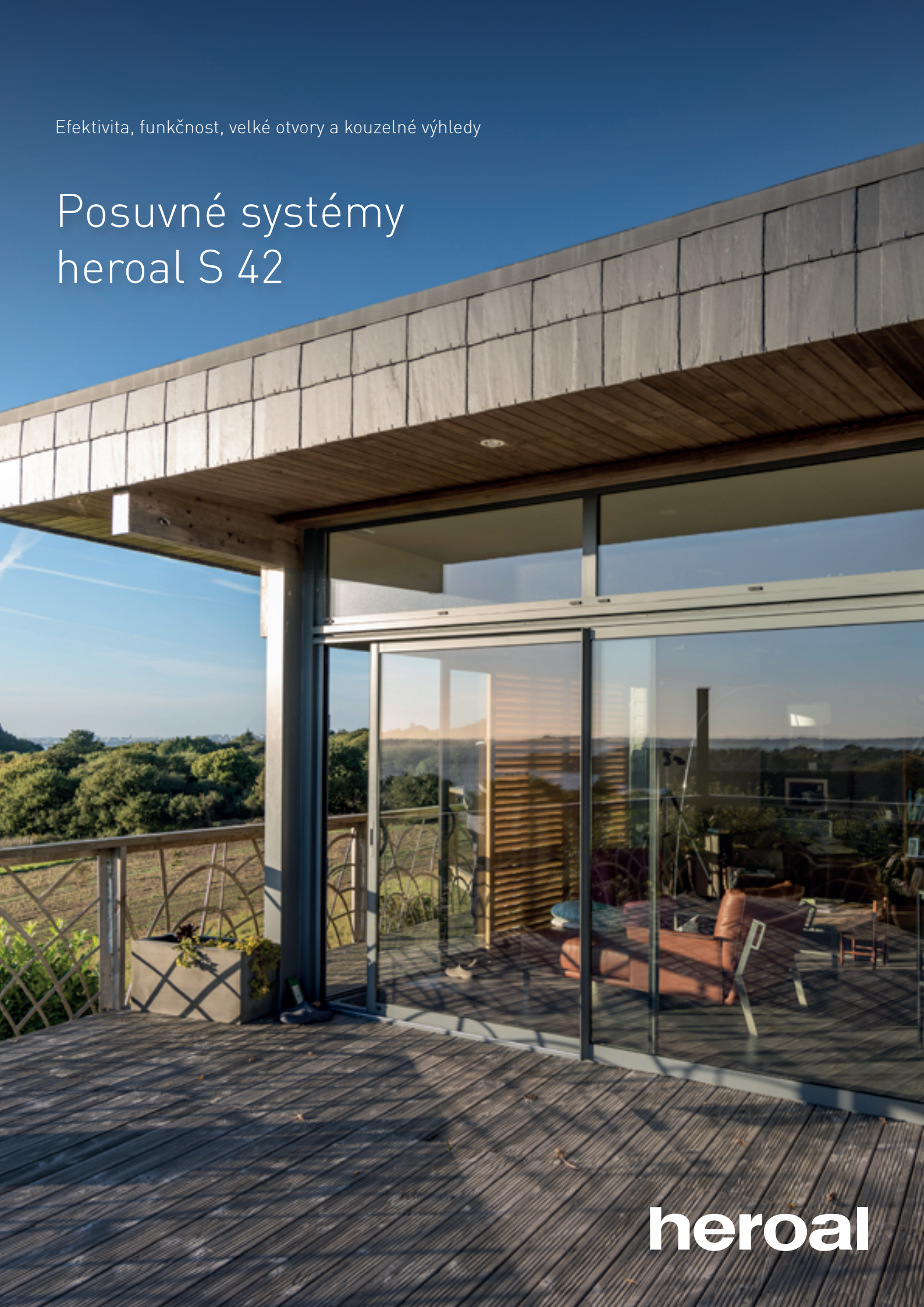

heroal

Posuvné systémy

Prvotřídní materiály, řešení technicky vybroušená do nejmenšího detailu a nepřeberné množství tvůrčích možností, tím vším se vyznačuje systémová technika heroal. To jsou přednosti, které přesvědčí.
Již několik desetiletí je heroal spolehlivým partnerem architektů, investorů a zpracovatelů v oblasti inovativních řešení opláštění budov z hliníku a jeho kompozitních materiálů.

Projektanti ocení pestrou škálu možností při tvorbě řešení, investoři mohou díky spolehlivému systému realizovat svá individuální přání a naši partneři profitují z ekonomicky výhodných a efektivních systémových řešení heroal.

Stejně jako všechny inovativní systémy heroal, spojují v sobě kvalitní posuvné systémy S 42 dlouhou životnost a funkčnost, s prvotřídním designem a mnoha konstrukčními variantami prvků s velkoplošnými otvory. Splňují všechna kritéria udržitelné, energeticky efektivní výstavby a vyhovují stále vyšším požadavkům. Společnost heroal, to znamená inovace i u tohoto systému: Středový spoj heroal a kompozitní technologie doplňují vynikající vlastnosti.

Objevte rozmanitost posuvných systémů!

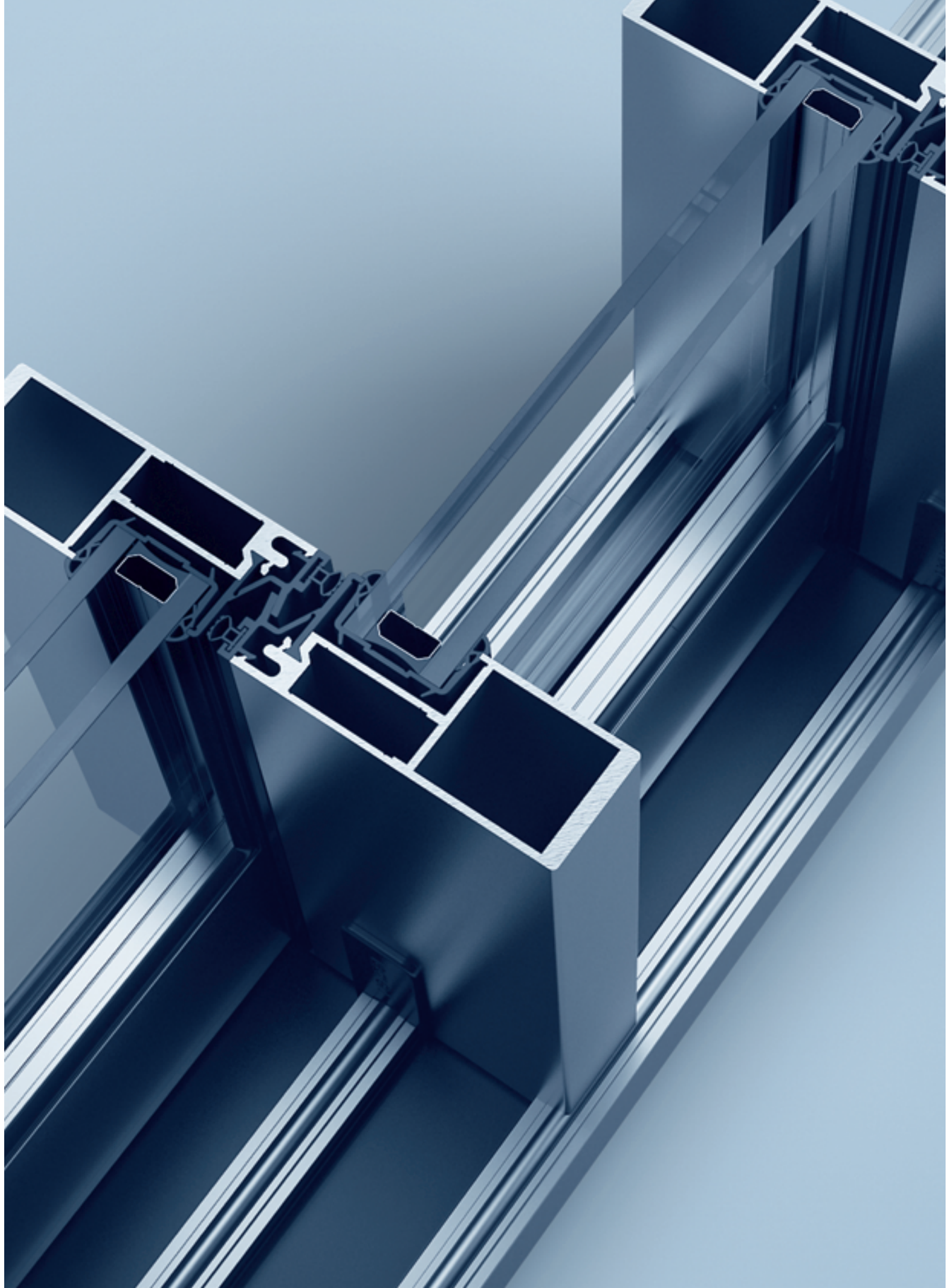

heroal

heroal S 42 — strana 4
Efektivně a funkčně

heroal S 42 HF — strana 6
Bezrámová transparentnost

90° rohové řešení — strana 8
jako architektonický poutač

heroal S 42 UD — strana 10
Bezbariérová systémová řešení

Způsoby otevírání a designové varianty — strana 12

heroal S 42 — strana 13
Možnosti uspořádání v mnoha variantách

Výrobní technologie — strana 15
Technologie rohových úhelníků, spojování křídel a kompozitní technologie heroal

heroal SF — strana 16
Posuvná kování

Systémové a funkční vlastnosti — strana 18

Služby — strana 19

heroal

heroal S 42

Efektivně a funkčně

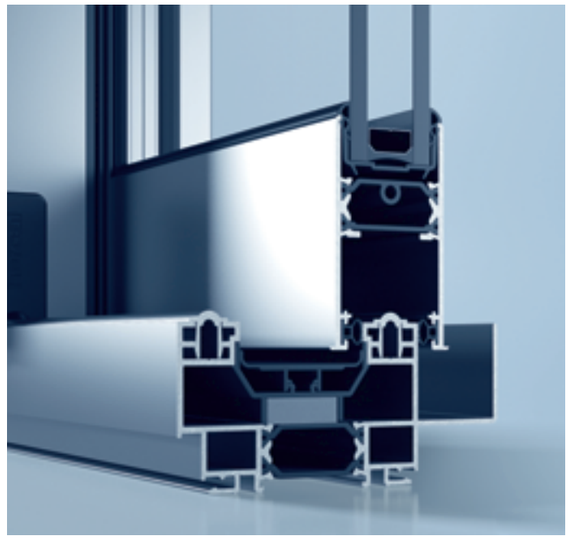

Posuvný systém heroal S 42 stanovuje standardy v oblastech tepelné izolace, udržitelnosti, hospodárnosti a zpracování. Základ tvoří inovativní konstrukční detaily.
U posuvného systému heroal S 42 se používají různé technologie: Kompozitní a spojovací technologie, technologie rohových úhelníků a kování heroal jsou kombinovány se všemi tloušťkami a výhodami v tomto systému.
Dokonalostí v detailu i vysokou efektivitou a funkčností lze realizovat perfektní posuvná okna a posuvné dveře pro soukromé a komerční objekty.
heroal S 42 nabízí nové velkoplošné rozměry a zaručuje maximální transparentnost.

Vlastnosti systému

» Konstrukční hloubky: rám 72/79 mm, křídlo 38/42 mm, křídlové příčky 38 mm
» Pohledové šířky: rám od 48 mm, křídlo od 68 mm, křídlové příčky 68 mm
» Max. výška křídla: 2600 mm
» Max. šířka křídla: 2500 mm
» Max. tloušťka skla/výplně: 24–28 mm
» Max. hmotnost křídla: 80/160 kg
» Zámky: 1 až 3bodové, volitelně uzamykatelné
» Tepelná izolace: $U_w \geqslant 1{,}4$ W/m²K
» Průvzdušnost: třída 4
» Vodotěsnost: 8A
» Odolnost proti zatížení větrem: B2
» Zvuková izolace: do 37 dB

Varianty tvorby řešení a design

» Způsoby otevírání: 2 a 3stopové prvky až se 6 posuvnými křídly
» 90° rohové ztvárnění jako vnitřní a vnější roh
» Spojení prvků lze realizovat s heroal W 72
» Kombinace s heroal W 65 a heroal W 72 jako rám k použití
» Bezbariérové provedení prahu se skrytým, kontrolovaným odvodněním pomocí drenážního systému
» Kompatibilní s fasádním systémem heroal C 50 a systémem ochrany proti hmyzu heroal IS
» Různé povrchové uspořádání a na vnitřní a vnější straně prvku
» Barevné provedení s vysoce kvalitním práškovým lakováním hwr.

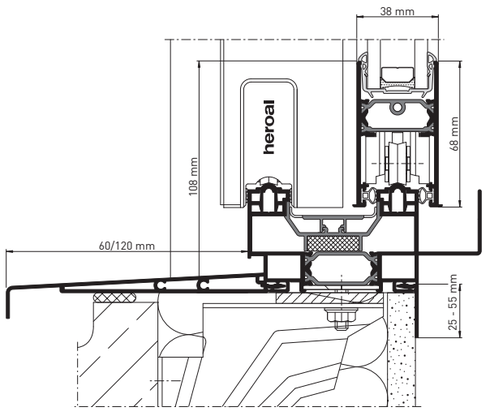

heroal S 42, 2stopové, montážní připojení dole

Okno, 2stopové, 4,6 x 2,3 m; U_f = 3,0 W/m²K; A_g /A_w = 0,849												Světelná propustnost [%]	Tepelná propustnost [%]	
							Tepelný odpor U_w [W/m²K]							
Tloušťka skla/výplně [mm]	U_g	T_L	g	RW	RW, p	...	hliník 0,111	nerezová ocel 0,063	TGI Spacer 0,046	Swiss-pacer V 0,034	Swiss-pacer U 0,031		$Sw_{0,4}$	Sw_1
4/16/4 = 24	1,0	0,71	0,50	(29)	(26)	...	1,5	1,4	1,4	1,4	1,3	0,61	0,43	0,45
6/16/4 = 26		0,70	0,49	(32)	(29)	...						0,60	0,43	0,44
8/16/4 = 28		0,70	0,48	(34)	(31)	...						0,60	0,42	0,43
4/16/4 = 24	1,1	0,80	0,63	(29)	(26)	...	1,6	1,5	1,5	1,4	1,4	0,68	0,55	0,56
6/16/4 = 26		0,79	0,61	(32)	(29)	...						0,68	0,53	0,54
8/16/4 = 28		0,78	0,59	(34)	(31)	...						0,67	0,51	0,52

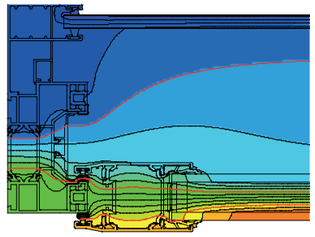

Přechodná ochrana roletami [U_{wf} ,U_{jn}]											
heroal roletová lamela	Δ R	U_{wf} -/ U_{jn} okno vč. rolet (W/m²K)	U_w hodnoty posuvného prvku [W/m²K]								
			2,0	1,8	1,6	1,5	1,4	1,3	1,2	1,1	1,0
RS 41	0,19	U_{wf}	1,4	1,3	1,2	1,2	1,1	1,0	0,98	0,91	0,84
		U_{jn}	1,7	1,6	1,4	1,3	1,3	1,2	1,1	1,0	0,92

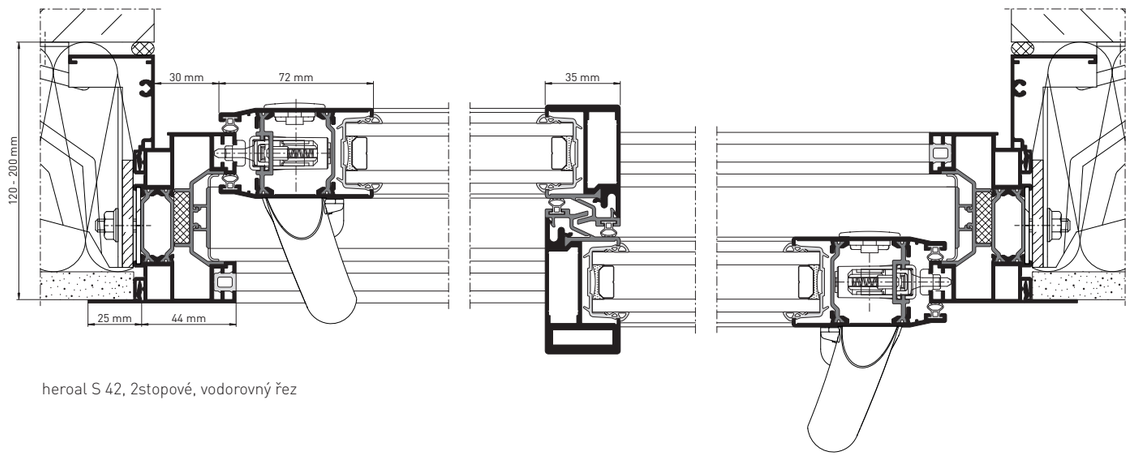

heroal S 42, 2stopové, vodorovný řez

heroal S 42 HF

Bezrámová transparentnost

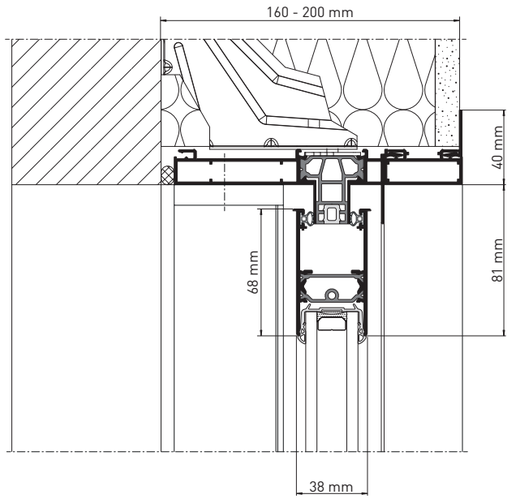

heroal S 42 HF, svislý řez

heroal S 42 HF přichází s novými velkoplošnými rozměry a svou jedinečnou, inovativní rámovou konstrukcí integrovanou ve zdivu zaručuje maximální transparentnost. Posuvná křídla úplně zmizí ve dvouvrstvé izolované kapse zdiva, tím je vytvořen jedinečný prostorový zážitek při maximální transparentnosti.

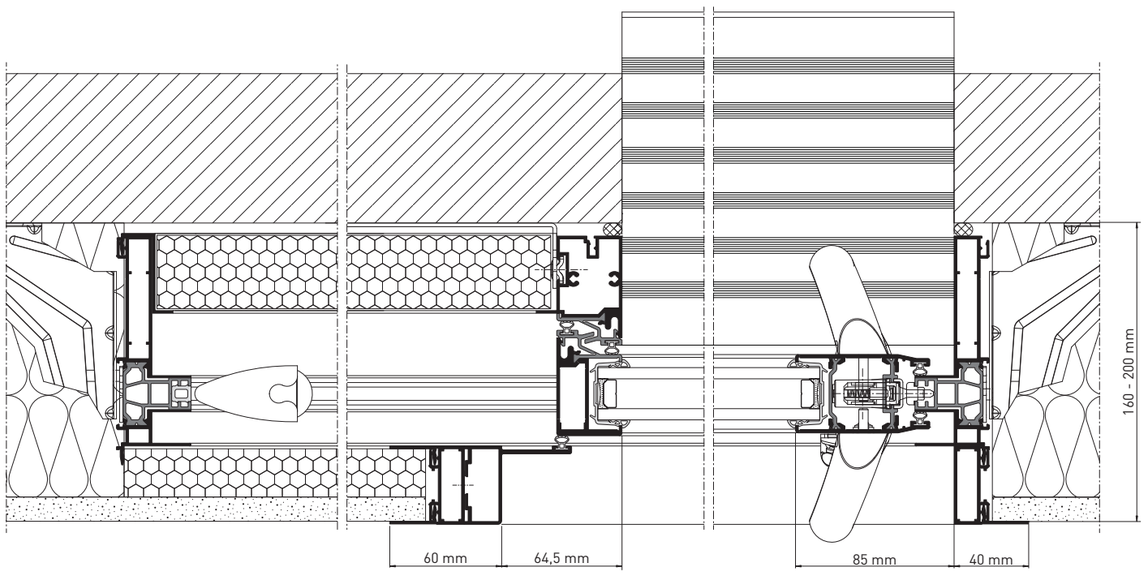

heroal S 42 HF, vodorovný řez

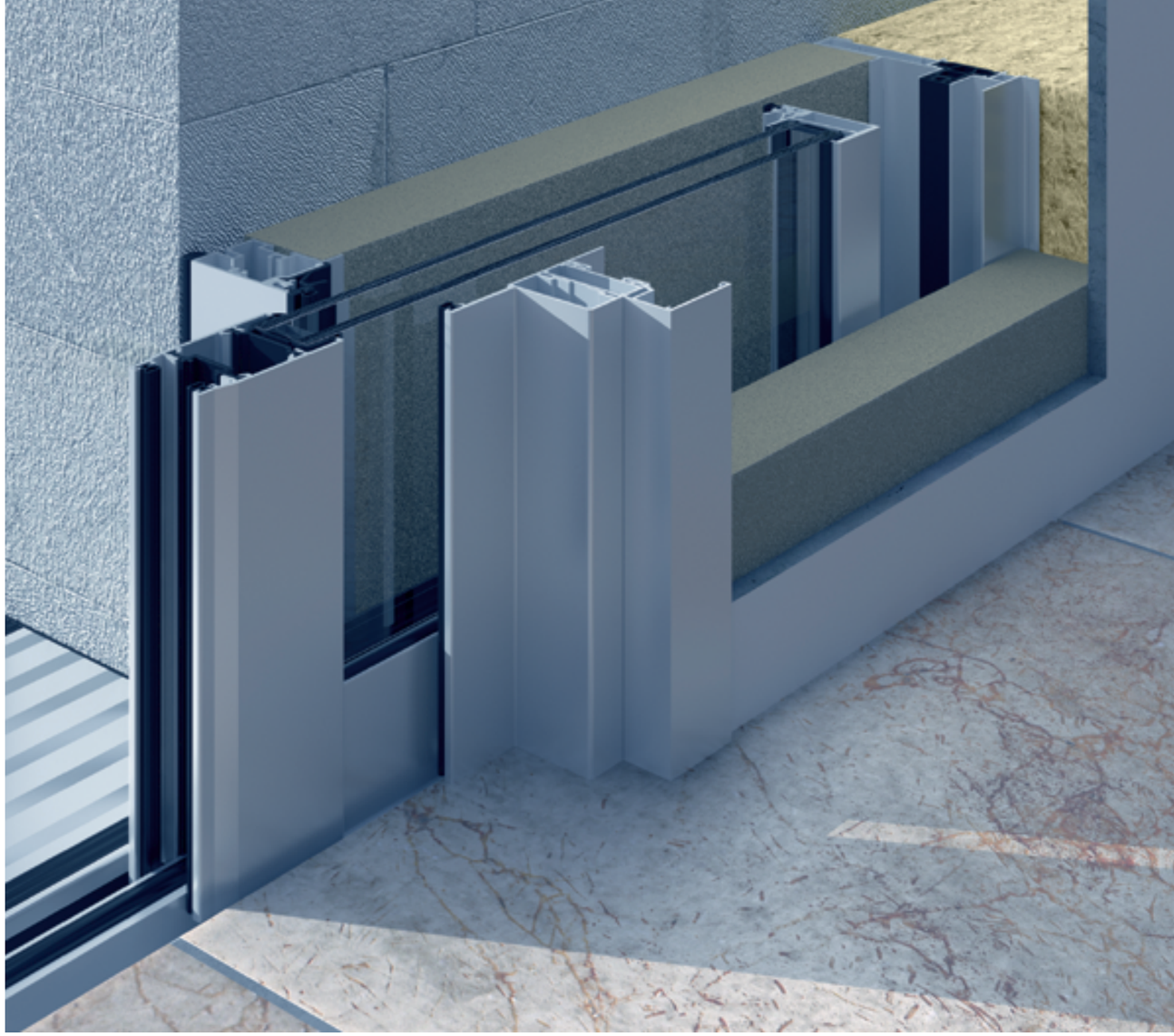

Vlastnosti systému

» Konstrukční hloubky: rám 113 mm, křídlo 38/42 mm, křídlové příčky 38 mm
» Pohledové šířky: rám skrytý, křídlo od 68 mm, křídlové příčky 68 mm
» Max. výška křídla: 2600 mm
» Max. šířka křídla: 2500 mm
» Max. tloušťka skla/výplně: 24–28 mm
» Max. hmotnost křídla: 80/160 kg
» Zámky: 1 až 3bodové, volitelně uzamykatelné

Varianty tvorby řešení a design

» Způsoby otevírání jako monorail (1stopové) s 1 až 2 posuvnými křídly
» 90° rohové ztvárnění s 1 až 2 posuvnými křídly
» Bezbariérové provedení prahu se skrytým, kontrolovaným odvodněním pomocí drenážního systému
» Obkládací profily pro přemostění izolační zóny 160–200 mm
» Různé povrchové uspořádání a na vnitřní a vnější straně prvku
» Barevné provedení s vysoce kvalitním práškovým lakováním hwr.

heroal

heroal S 42

90° rohové řešení jako architektonický poutač

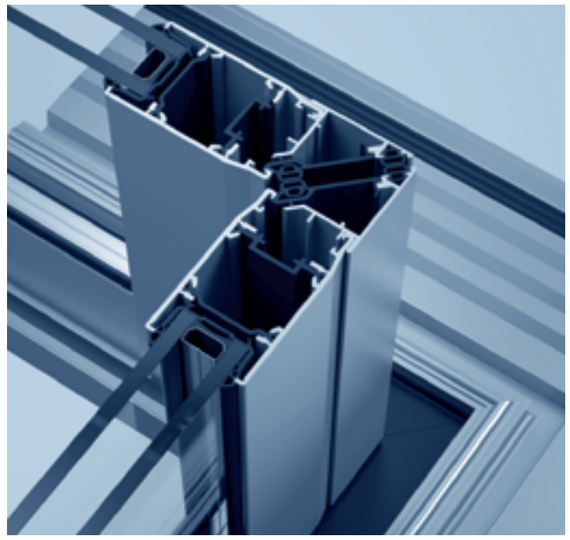

heroal S 42 díky 90° rohovému řešení nabízí velkoplošné otevírání posuvných dveří v oblasti rohu. Inovativní filigránská konstrukční varianta posuvného systému heroal S 42 naplňuje v plném rozsahu rostoucí poptávku po větší transparentnosti v architektuře.

Varianty tvorby řešení a design

» Způsoby otevírání:
- 1stopové (heroal S 42 HF) s 1 až 2 posuvnými křídly
- 2stopové prvky až se 4 posuvnými křídly

» Proveditelné jako vnitřní a vnější roh

» Bezbariérové provedení prahu se skrytým, kontrolovaným odvodněním pomocí drenážního systému

» Různé povrchové uspořádání na vnitřní a vnější straně prvku

» Barevné provedení s vysoce kvalitním práškovým lakováním hwr.

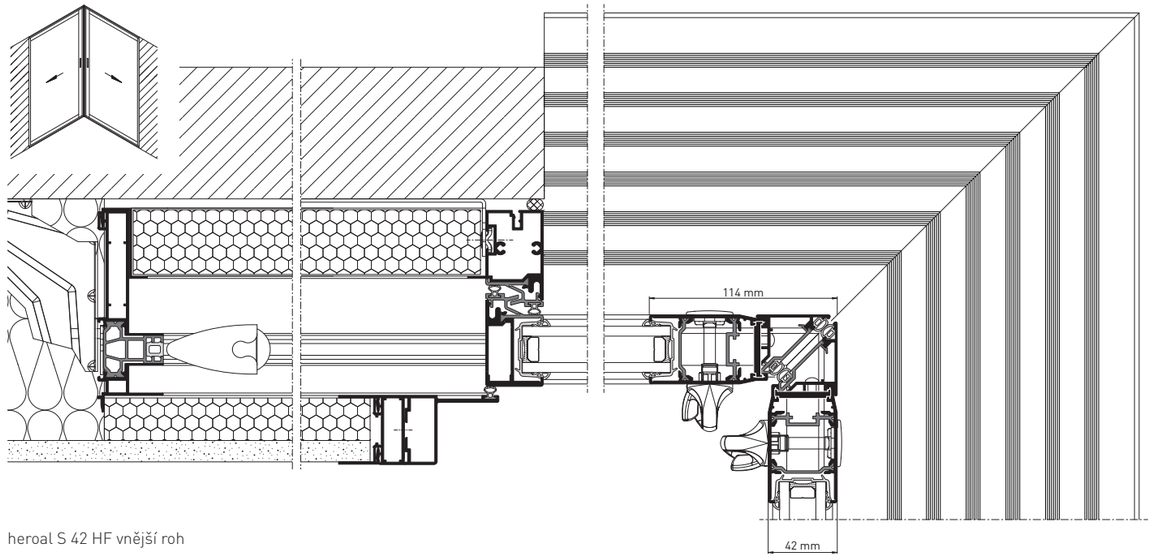

heroal S 42 HF vnější roh

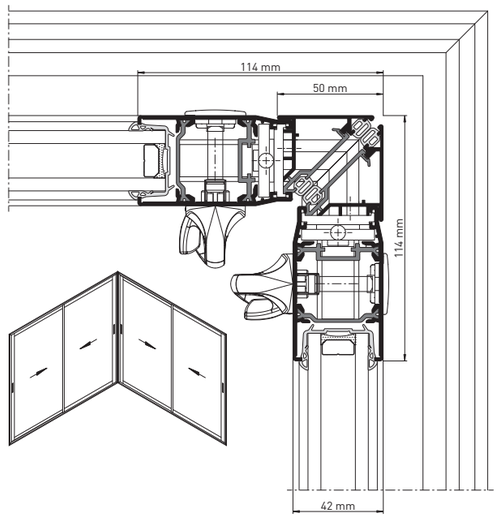

heroal S 42 vnější roh

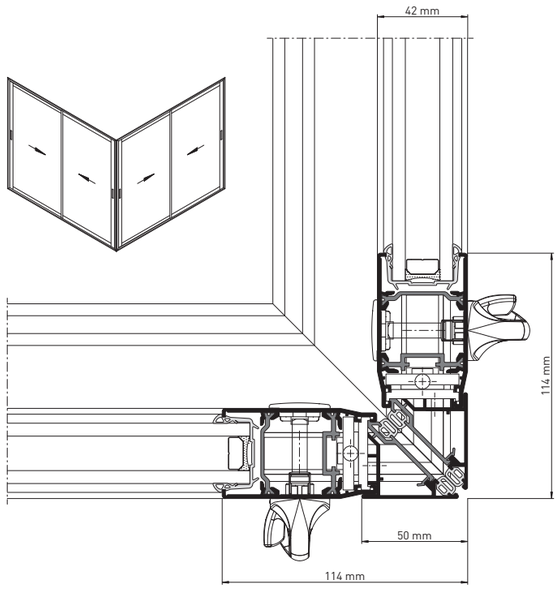

heroal S 42 vnitřní roh

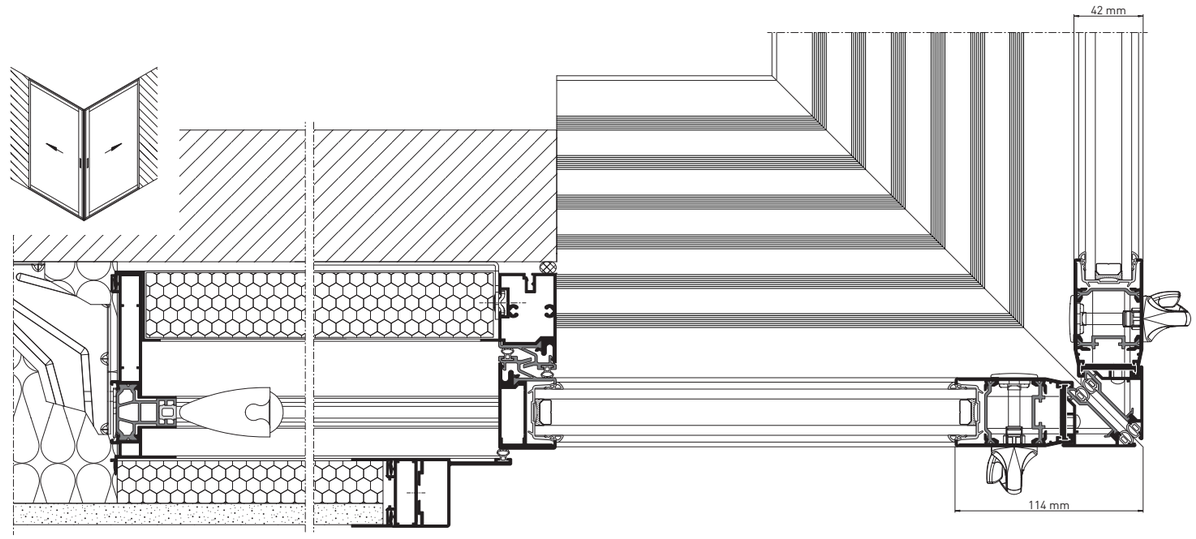

heroal S 42 HF vnitřní roh

heroal S 42 UD

Bezbariérová systémová řešení

heroal S 42 UD umožňuje bezbariérové velkoplošné posuvné prvky pro větší komfort. Úrovňové přechody u teras, balkonů a zimních zahrad nabízí bezpečnost a svobodu pohybu.
Řešení prahů heroal splňuje díky profesionální integraci do stavebního objektu zákonné požadavky na bezbariérový přístup. Aby bylo možné správně realizovat bezbariérové prahy v oblasti posuvných prvků a současně chránit interiér před poškozením vlhkostí, musí být přijata zvláštní opatření. Možným řešením je použití drenážního systému heroal pro posuvný systém heroal S 42 UD. Toto systémové řešení umožňuje bezproblémovou integraci stavebního objektu u novostaveb i renovací.

Varianty tvorby řešení a design

» Způsoby otevírání: 1stopové (heroal S 42 HF) s 1 až 2 posuvnými křídly. 2 a 3stopové prvky až se 6 posuvnými křídly
» Bezbariérové provedení prahu se skrytým, kontrolovaným odvodněním pomocí drenážního systému
» Různé povrchové uspořádání na vnitřní a vnější straně prvku
» Barevné provedení s vysoce kvalitním práškovým lakováním hwr.

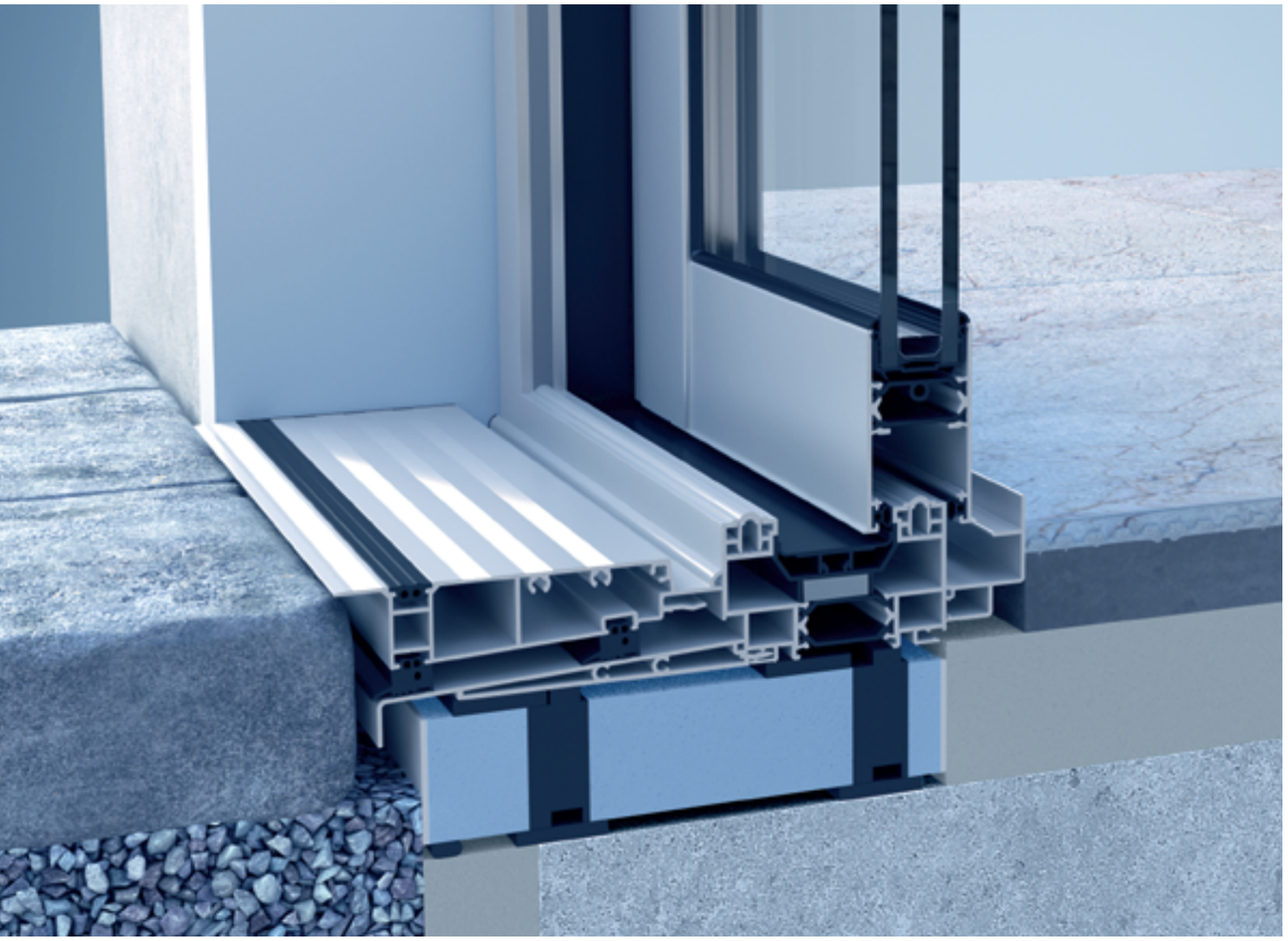

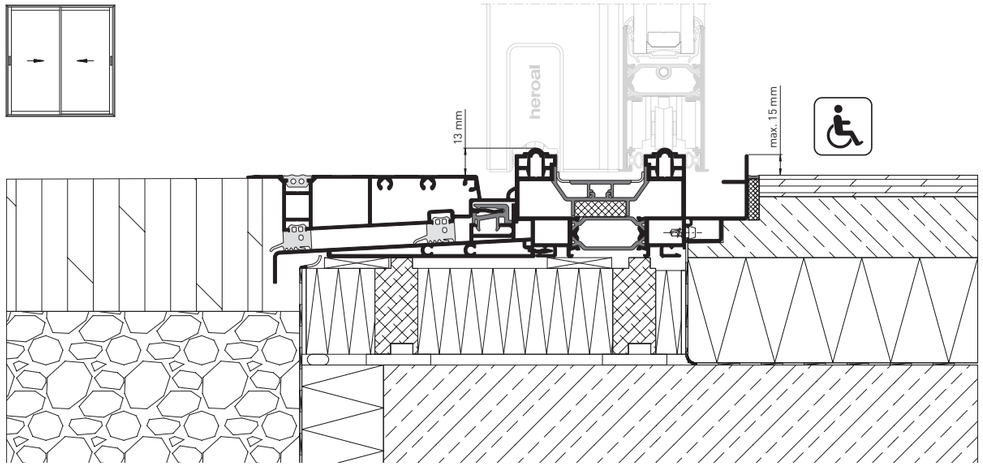

heroal S 42 UD, bezbariérový

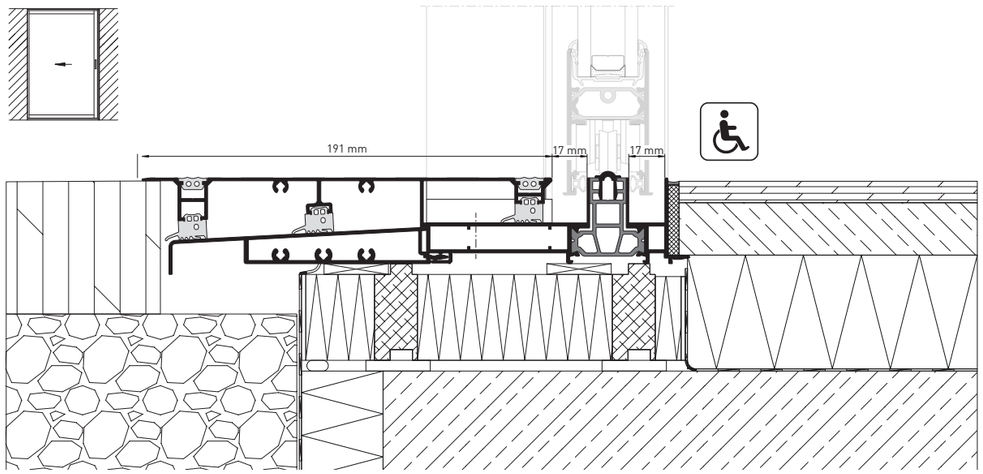

heroal S 42 HF, bezbariérový

heroal S 42

Způsoby otevírání a designové varianty

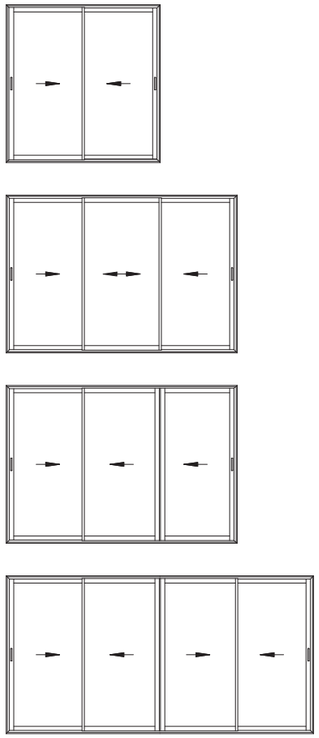

heroal S 42, 2stopový

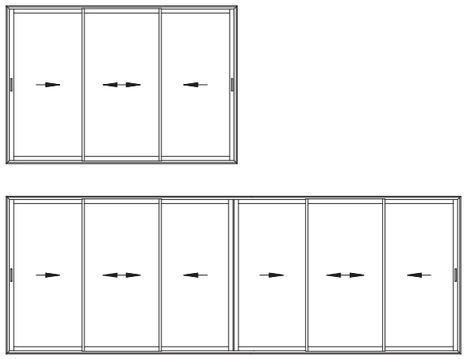

heroal S 42, 3stopový

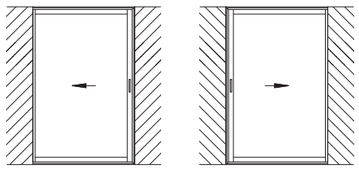

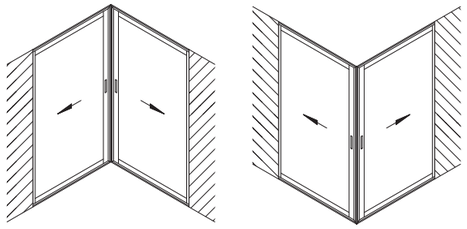

heroal S 42 HF – Galandage

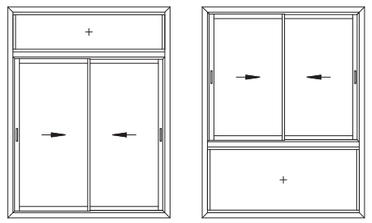

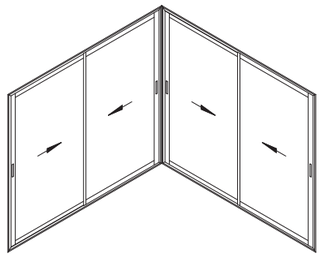

heroal S 42, světlík a spodní světlo, 90° rohové řešení

heroal S 42

Možnosti uspořádání v mnoha variantách

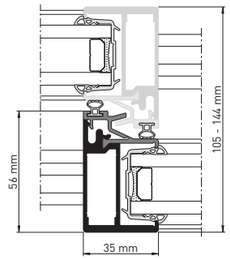

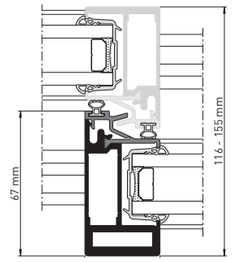

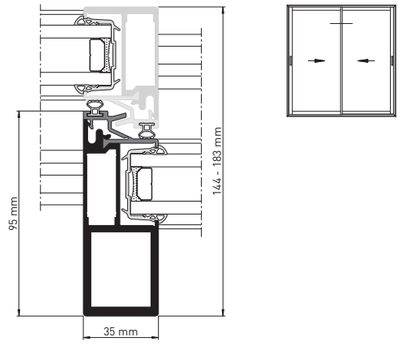

Varianty středového spoje

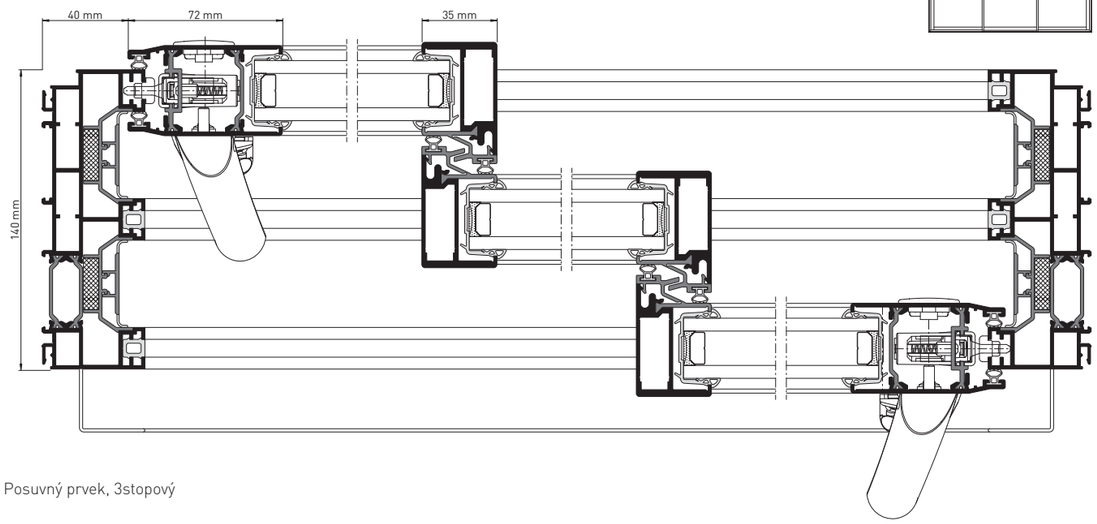

Posuvný prvek, 3stopový

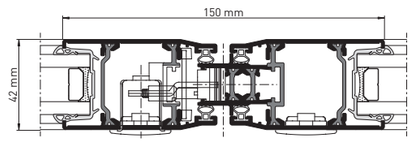

Varianta štulpu

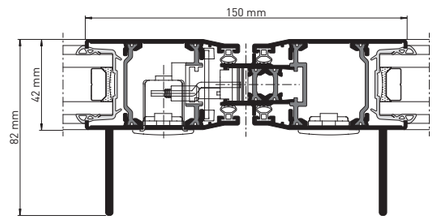

Varianta štulpu se statickými profily

heroal S 42

Možnosti uspořádání v mnoha variantách

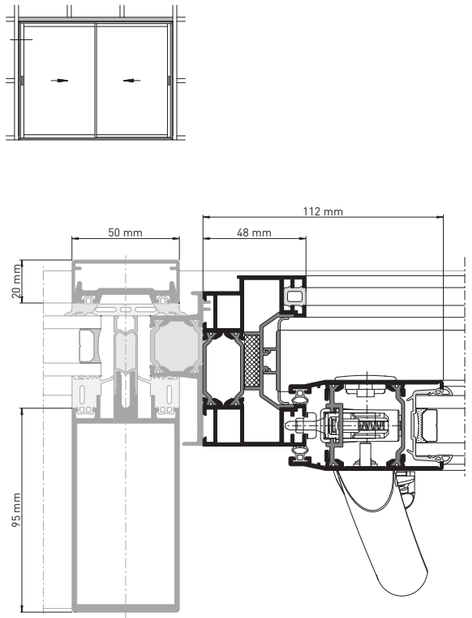

Prvek k použití do fasádního systému heroal C 50

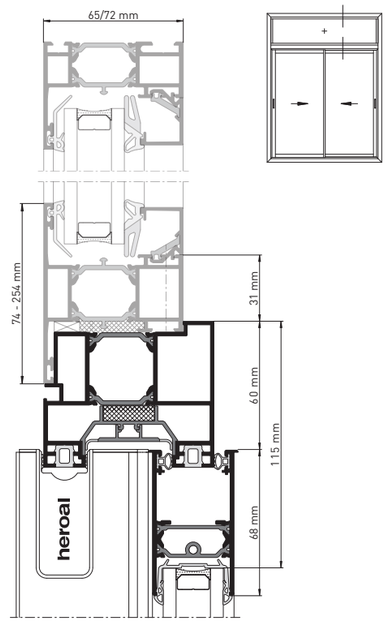

Prvek k použití do okenních systémů heroal W 65/ heroal W 72

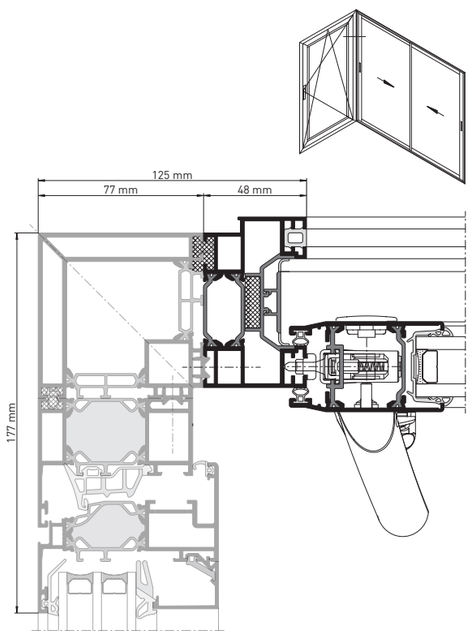

90° spojení prvků

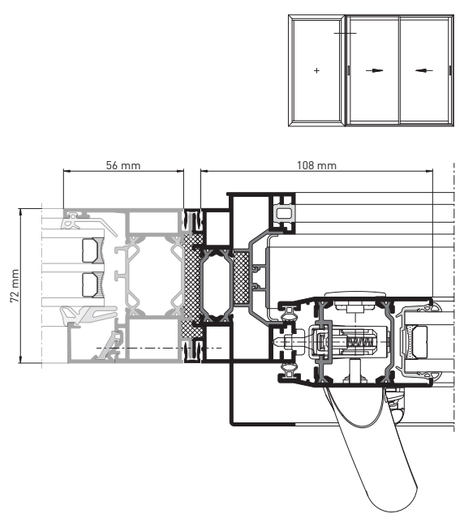

Spojení prvků s okenním systémem heroal W 72

heroal S 42

Výrobní technologie

Posuvný systém heroal S 42 stanovuje standardy ve směru tepelné izolace, udržitelnosti a hospodárnosti. Nově vyvinutá hliníková spřažená konstrukce nabízí optimální systémová řešení pro každou oblast použití. Systém heroal S 42 spojuje minimální využití energie při výrobě s maximálními úsporami energie během celé doby používání.

Přednosti konstrukce této nové generace posuvných systémů, zejména pak kompozitní a spojovací technologie, technologie rohových úhelníků a kování heroal, umožňují obrovské časové úspory při zpracování.

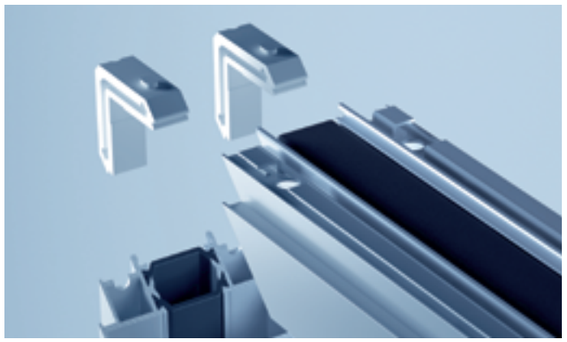

Technologie rohových úhelníků heroal
Na podporu nejrůznějších možností výroby nabízí heroal kromě technologie rohových úhelníků heroal s injektáží těsnicí hmoty i spojení v rámu pomocí šroubovacích rohových úhelníků. Spojovací techniky umožňují racionálnější, a tím časově úspornější výrobní postupy.

Technologie spojování křídel heroal
Díky konstrukci heroal mohou být křídlové profily spojovány pomocí šroubů při použití T-spojek ještě jednodušeji a rychleji. Po přířezu je nutné jen opracování svislých křídlových profilů. Při následné montáži se křídlové profily automaticky vyrovnají.

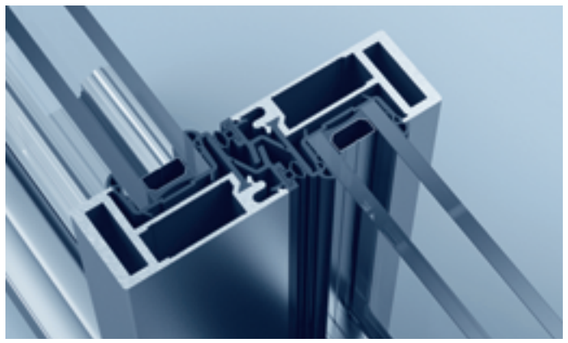

Kompozitní technologie heroal
Nová optimalizovaná geometrie profilů spojuje sílu inovace a výrobní technologii společnosti heroal do jednoho celku.
Na základě této geometrie profilů se společnosti heroal podařilo realizovat díky průřezům profilů potřebné statické funkční vlastnosti ve spojení s maximální tepelnou izolací při minimálním zakřivení.

heroal SF

Posuvná kování

Posuvné kování „Versus“ heroal

» Kombinace komfortu, bezpečnosti, estetiky, ergonomie a barevné rozmanitosti
» Jednoduché a účelné centrální zamykání lze rozšířit, popř. přenastavit až na trojitý zámek
» Zámky v ručním nebo automatickém provedení
» Nastavitelné pojezdy z hliníku pro trvalé použití při hmotnosti křídla až 80 kg a 160 kg

» Cenově výhodné a efektivní zpracování, popř. montáž kování:
- upevněné vnější mušle se zaklapnou
- vnitřní designová klika sešroubovaná se zámkovou deskou
- univerzálně použitelná zámková deska. Kompatibilní s velkým počtem mušlí a designových klik

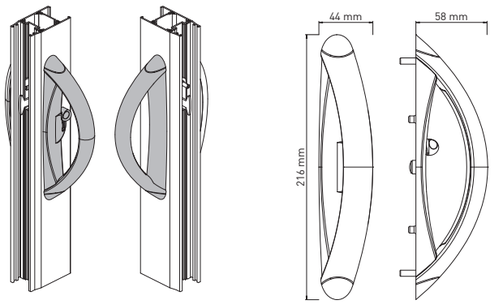

Posuvná klika heroal

» Rozsáhlý sortiment mušlí a designových posuvných klik nabízí velký prostor pro kreativitu a volnou tvorbu.
» Varianty klik kombinovatelné na vnitřní a vnější straně prvku
» Barevná rozmanitost díky individuálnímu barevnému nátěru posuvných klik a mušlí

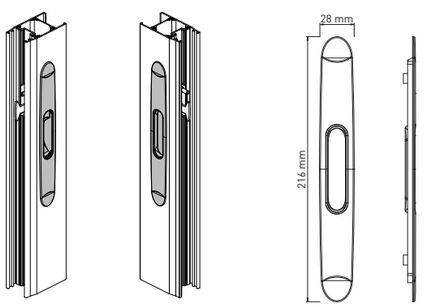

Mušle heroal

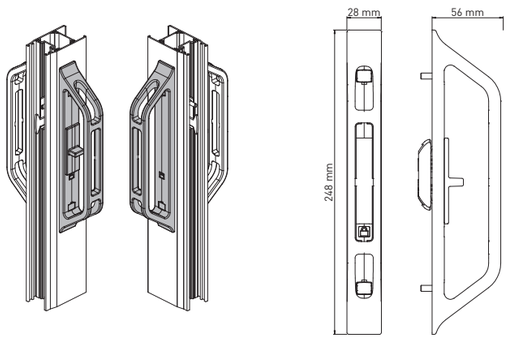

Posuvná klika „Design“ heroal

heroal

heroal SF

Posuvná kování

Posuvné kování „Chronos“ heroal

» Kombinace designu, ergonomie a flexibility
» Posuvné kování „Chronos“ je systém uzavíracích lišt odpovídající požadavkům na bezpečnost
» Varianta provedení jako jednoduchý, dvojitý nebo trojitý kyvný hákový zámek
» Spolehlivost vzhledem k bezpečnosti díky samojisticím šroubům
» Převodová skříň se šroubovou osou 43 mm a čtyřhranným upnutím 7 mm
» Cenově výhodná a efektivní montáž

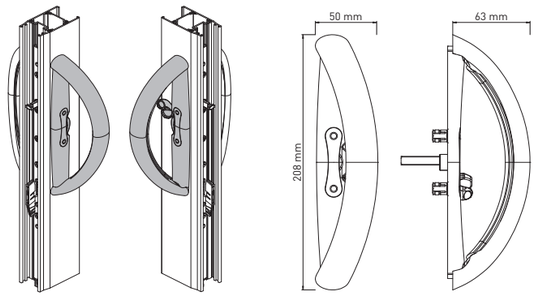

Posuvná klika heroal

» Vysoká flexibilita a svoboda při tvorbě řešení díky rozsáhlému sortimentu klik
» Rozsáhlý sortiment provedení klik, jako jsou kliky ve tvaru půlměsíce nebo designové kliky
» Varianty klik kombinovatelné na vnitřní a vnější straně prvku
» Barevná rozmanitost díky individuálnímu barevnému nátěru posuvných klik

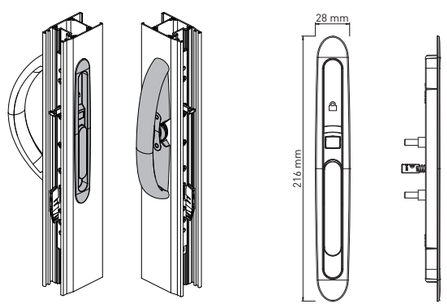

Mušle heroal

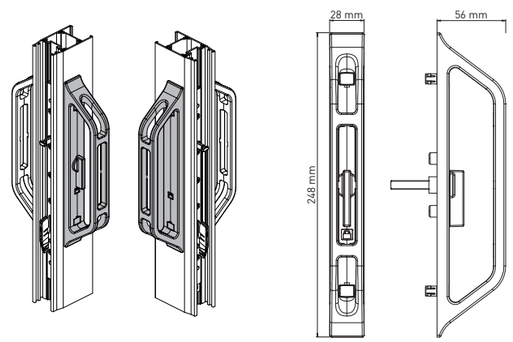

Posuvná klika „Design“ heroal

Obrázek: Posuvná klika vně vlevo, posuvná klika uvnitř vpravo
Jsou možné další varianty klik pro posuvná kování „Versus“ a „Chronos“

Systémové a funkční vlastnosti

Rozměry systému

Označení		heroal S 42			heroal S 42 HF	
		2stopové	3stopové	Štulp	1stopové	Štulp
Konstrukční hloubka profilu (mm)	Rámové profily	72/79	132/139	72/79 132/139	131	131
	Křídlové profily	42/38	42/38	42/38	42/38	42/38
	Středový spoj/labyrint	105 – 183	105 – 183	105 – 183	105	105
	Křídlové příčky	38	38	38	38	38
Pohledová šířka profilu (mm)	Rámový profil	48	48	48	zakrytý	zakrytý
	Křídlové profily	68 – 72	68 – 72	68 – 72	68 – 72	68 – 72
	Středový spoj/labyrint	35	35	35	35	35
	Křídlové příčky	68	68	68	68	68
Max. tloušťka skla/výplně (mm)		24 – 28	24 – 28	24 – 28	24 – 28	24 – 28
Max. hmotnost křídla (kg)		160	160	160	160	160
Max. výška křídla (mm)		2600	2600	2600	2600	2600

Vlastnosti systému

Tepelná izolace (W/m²K) Velikost prvku (mm)	U_w [1]	≥1,3 4600 × 2300 mm	≥1,5 3450 × 2180 mm	≥1,4 4600 × 2180 mm	≥1,2 2.350 x 2.180 mm	≥1,2 4.600 x 2.180 mm
Průvzdušnost	DIN EN 12207	4	4	4	4	4
Vodotěsnost [3] Velikost prvku (mm)	DIN EN 12208	8A 3000 × 2400 mm	7A 3500 × 2400 mm	6A 3500 × 2400 mm	8A 2.350 x 2.180 mm	6A 4.600 x 2.180 mm
Odolnost proti zatížení větrem	DIN EN 12210	C1/B2	C2	C2	C2	C2
Třída zvukové izolace (SSK)	EN ISO 717-1	3	3	3	3	3

Způsoby otevírání/design

Max. počet posuvných křídel		4	6	6	1	2
Posuvný prvek bezbariérový	DIN 18040	•	•	•	•	•
Drenážní systém		•	•	•	•	•
Prvky k použití	heroal C 50	•	•	•	-	-
	heroal W 72	•	-	-	-	-
	heroal W 65	•	-	-	-	-
	heroal W 50 C	•	-	-	-	-
	heroal CR	•	-	-	-	-
Práškové lakování hwr	jedno/dvoubarevné	•	•	•	•	•
Povrchová úprava eloxováním		•	•	•	•	•
Potahování dekorační fólií		-	-	-	-	-

[1] U_w hodnota dle EN ISO 10077-1; U_g = 1,0 W/m²K; ψ_g = 0,031 W/m²K

Komplexní servis heroal

Podpora po celý procesní řetězec

Komplexní podpora. Komplexně šťastní.
Úspěch je, když jedno kolečko zapadá do druhého a tím je zaručena bezvadná souhra. Proto jsme naše služby vytvořili tak, abyste byli při každém aspektu Vaší práce optimálně podporováni. Od marketingu přes plánování a výrobu až k použití Vás bude doprovázet náš komplexní servis po celý procesní řetězec.

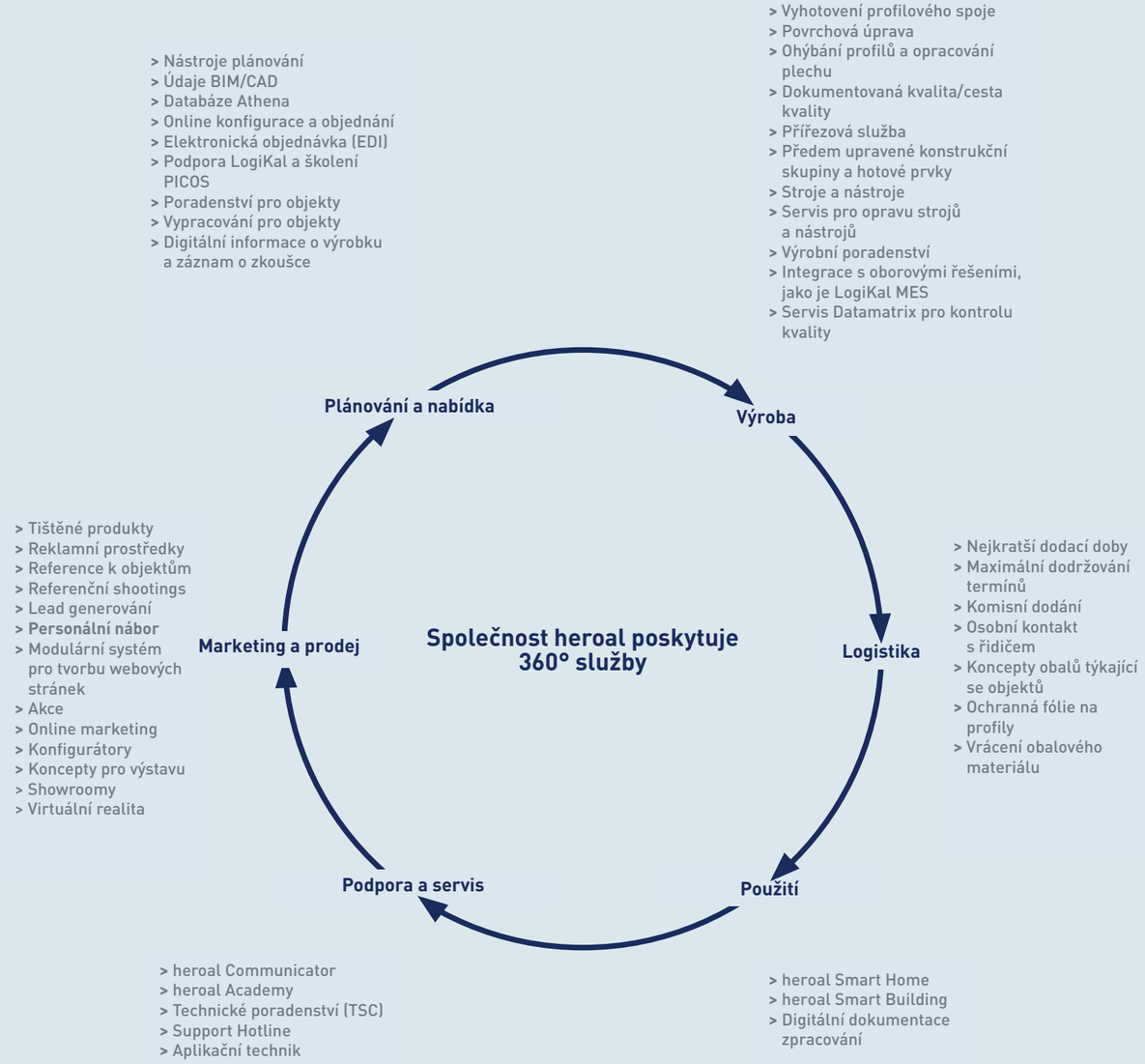

Obrázková dokumentace:
Strana 20: Stefan Schilling | Christian Weinreich Fotografie | Fotograf Štěpán Látal

heroal

simply better *spaces for life*

Jako výrobce hliníkových systémových řešení pro rolety, protisluneční ochranu, rolovací vrata, okna, dveře, posuvné dveře, fasády a zastřešení patří heroal na mezinárodním poli ke špičkám trhu a podílí se celosvětově na výstavbě vysoce kvalitních budov pro obytné i komerční účely. Výrobky heroal jsou vyvíjeny a vyráběny v Německu a vyznačují se nejvyšší kvalitou a nejlepšími výkonovými vlastnostmi. Díky tomu přispívají inovativní systémová řešení k větší udržitelnosti, bezpečnosti, komfortu a architektonické volnosti stavebních projektů dneška i zítřka a přesvědčují svým jednoduchým a efektivním plánováním a zpracováním u odborných partnerů společnosti heroal.

Rolety | Protisluneční ochrana | Rolovací vrata | Okna | Dveře | Posuvné dveře | Fasády | Zastřešení

heroal – Johann Henkenjohann GmbH & Co. KG
Österwieher Straße 80| 33415 Verl (Germany) | Tel. +49 5246 507-0 | Fax +49 5246 507-222 | www.heroal.cz

Č. výrobku 88258 50 01 I 01.2025